Produktdatenblatt
März 2015
00813-0305-4750, Rev AA

Rosemount 8750W Magnetisch-induktives Durchfluss-Messsystem

für Versorgungs-, Wasser- und Abwasseranwendungen



- Industrieführend für Leistung, Zuverlässigkeit und Diagnose bei Überwachungsanwendungen
- Zuverlässiges vollständig verschweißtes Spulengehäuse, Messrohrausführung mit geringem Gewicht und Schutzart IP68
- Prozessdiagnose und SMART Meter Verification für einen verbesserten Einblick in den Prozess und den Zustand des Messsystems
- Erhältlich mit Trinkwasser-Zertifizierungen

ROSEMOUNT

EMERSON.
Process Management

Produktauswahl

Das Rosemount 8750W Magnetisch-induktive Durchfluss-Messsystem ist in Flansch- und Sandwichbauweise sowie in Konfigurationen mit externem und integriertem Messumformer erhältlich, um die Kompatibilität mit Versorgungs-, Wasser- und Abwasseranwendungen zu gewährleisten.

- Details zum Messumformer siehe Tabelle 1 und Tabelle 9.
- Messrohrausführungen und Details siehe Tabelle 2 und Tabelle 10.
- Lieferbare Auskleidungswerkstoffe siehe Tabelle 11.
- Lieferbare Elektrodenwerkstoffe und -typen siehe Tabelle 12.
- Erdungsoptionen für den Prozess siehe Tabelle 13 und Tabelle 14.

Weitere Richtlinien zur Werkstoffauswahl finden Sie im „Magnetic Flowmeter Material Selection Guide“ unter www.rosemount.com (Technisches Datenblatt Nr. 00816-0100-3033) oder setzen Sie sich mit Emerson Process Management in Verbindung. Weitere Informationen zu lieferbaren Produktangeboten finden Sie in den Bestellinformationen, Tabelle 6 bis Tabelle 12.

Tabelle 1. Messumformer-Auswahl

Messumformer	Allgemeine Eigenschaften
Feldmontage 	• Erhältlich in integrierten und externen Montagekonfigurationen
	• Erhältlich mit HART®/Analog- und Impulsausgängen
	• Erhältlich mit erweiterter Diagnose
	• Bedieninterface mit berührungslosen Tasten (optional)
	• Zwei binäre Kanäle (optional)
Wandmontage 	• Konfiguration für externe Montage
	• Erhältlich mit HART/Analog- und Impulsausgängen
	• Erhältlich mit erweiterter Diagnose
	• Bedienungsfreundliches Bedieninterface mit separaten Konfigurationstasten (optional)

Tabelle 2. Messrohrauswahl

Messrohr	Allgemeine Eigenschaften
Flanschausführung 	• Flanschanschlüsse
	• Verschweißtes Spulengehäuse
	• 15 mm (1/2 in.) bis 1200 mm (48 in.)
	• Erhältlich mit Standard-, Referenz- und Spitzkopf-Elektroden
Sandwichausführung 	• Sandwichausführung (flanschlos)
	• Verschweißtes Spulengehäuse
	• 40 mm (1 1/2 in.) bis 200 mm (8 in.)
	• Erhältlich mit Standard-, Referenz- und Spitzkopf-Elektroden

Inhalt

Diagnose für magnetisch-induktive Durchflussmessgeräte . . . 3
Auslegung des magnetisch-induktiven Durchfluss-Messsystems 4
Bestellinformationen 6
Technische Daten 13
Rosemount 8750W Messumformer für Feldmontage – Technische Daten 15
Rosemount 8750W Messumformer für Wandmontage – Technische Daten 19
Rosemount 8750W Messrohre in Flanschbauweise – Technische Daten 23
Rosemount 8750W Messrohre in Sandwichbauweise – Technische Daten 26
Produkt-Zulassungen 28
Abmessungen 35

Diagnose für magnetisch-induktive Durchflussmessgeräte

Kostenreduzierung und Produktivitätssteigerung durch neue Rosemount Diagnoseverfahren

Die Rosemount Magnetisch-induktiven Durchfluss-Messsysteme bieten Funktionen zur Gerätediagnose, die abnormale Situationen über die gesamte Nutzungsdauer des Systems hinweg erkennen und melden – von der Installation über die Wartung bis zur Systemverifizierung. Bei aktivierter Diagnose des Rosemount Magnetisch-induktiven Durchfluss-Messsystems können Anlagenverfügbarkeit und -durchsatz verbessert sowie die Kosten durch vereinfachte Installation, Wartung und Störungsanalyse und -beseitigung reduziert werden.

Diagnosebezeichnung	Diagnosekategorie	Produktausführung
Basis-Diagnose		
Leerrohr-Abstimmung	Prozess	Standard
Elektroniktemperatur	Wartung	Standard
Spulenfehler	Wartung	Standard
Messumformerfehler	Wartung	Standard
Rückwärtsdurchfluss	Prozess	Standard
Spulenstrom(1)	Wartung	Standard
Elektrodensättigung(1)	Prozess/Wartung	Standard
Erweiterte Diagnose		
Hohes Prozessrauschen	Prozess	Einheit 1 (DA1)
Erdungs- und Verkabelungsfehler	Installation	Einheit 1 (DA1)
Erkennung belegter Elektroden(1)	Prozess	Einheit 1 (DA1)
Angeforderte SMART™ Meter Verification	Messsystem-Zustand	Einheit 2 (DA2)
Kontinuierliche SMART Meter Verification(1)	Messsystem-Zustand	Einheit 2 (DA2)
4–20-mA1-Messkreisverifizierung	Installation	Einheit 2 (DA2)

(1) Nur erhältlich mit Messumformer für Feldmontage.

Optionen für den Zugriff auf die Diagnosefunktionen

Der Zugriff auf die Diagnosefunktionen der Rosemount Magnetisch-induktiven Durchfluss-Messsysteme ist möglich über das Bedieninterface, ein Handterminal sowie über die AMS® Suite: Intelligent Device Manager und ProLink®. Wenden Sie sich zur Aktivierung von Diagnosefunktionen oder mit Fragen zur Verfügbarkeit für bestehende Messumformer an Emerson Process Management.

Zugriff auf die Diagnosefunktionen über das Bedieninterface ermöglicht eine schnellere Installation, Wartung und Meter Verification

Die Diagnosefunktionen für Rosemount Magnetisch-induktive Durchfluss-Messsysteme sind zur einfacheren Wartung über das Bedieninterface verfügbar.

Diagnosezugriff über ProLink III v. 3.0

Vereinfachen Sie die Verfahren für Wartung und Störungsanalyse und -beseitigung durch Nutzung von ProLink III v3.0, um auf Informationen für die Diagnose und Störungsanalyse und -beseitigung sowie Variablen-Protokolldaten zuzugreifen, die SMART Meter Verification durchzuführen und Überprüfungsprotokolle auszudrucken.

Zugriff auf die Diagnosefunktionen über den AMS Intelligent Device Manager bietet ultimativen Nutzen

Der Nutzen der Diagnosefunktionen wird durch die Verwendung von AMS intelligent Device Manager erheblich gesteigert. AMS Intelligent Device Manager bietet vereinfachte Bildschirmabfolgen und Prozeduren für die jeweiligen Diagnosemeldungen.

Auslegung des magnetisch-induktiven Durchfluss-Messsystems

Die Auswahl der richtigen Messrohrgröße ist ein wichtiger Schritt bei der Auslegung eines magnetisch-induktiven Durchfluss-Messsystems. Sowohl die physikalischen Eigenschaften als auch die Strömungsgeschwindigkeit des Prozessmediums müssen beachtet werden. Gegebenenfalls ist es erforderlich, ein größeres oder kleineres Messrohr zu wählen, als die vorhandene Rohrleitung vorgibt, um sicherzustellen, dass die Strömungsgeschwindigkeit innerhalb des empfohlenen Durchflussbereiches der Anwendung liegt.

- Richtlinien für Anwendungen und Strömungsgeschwindigkeiten finden Sie in Tabelle 3.
- Die Umrechnung von Volumenstrom in Strömungsgeschwindigkeit ist in Tabelle 4 dargestellt. Nachstehend sind zwei Beispiele für diese Berechnungen aufgeführt.
- Min. und max. Durchfluss nach Nennweite finden Sie in Tabelle 5.
- Der Betrieb außerhalb dieser Bereiche kann ebenfalls zu korrekten Ergebnissen führen.

Tabelle 3. Auslegungsrichtlinien

Anwendung	Strömungs-geschwindigkeit (m/s)	Strömungs-geschwindigkeit (ft/s)
Normalbetrieb	0–12	0–39
Bevorzugter Betrieb	0,6–6,1	2–20

Zur Umrechnung von Volumenstrom in Strömungsgeschwindigkeit verwenden Sie den entsprechenden Faktor aus Tabelle 4 und die folgende Gleichung:

$$\text{Strömungsgeschwindigkeit} = \frac{\text{Durchflussrate}}{\text{Faktor}}$$

Beispiel: US-Einheiten

Nennweite des Messrohrs: 4 in. (Faktor aus Tabelle 4 = 39,679)
Normaler Durchfluss: 300 GPM

$$\text{Strömungsgeschwindigkeit} = \frac{300\ (\text{gpm})}{39{,}679}$$

Strömungsgeschwindigkeit = 7,56 ft/s

Beispiel: SI-Einheiten

Nennweite des Messrohrs: 100 mm (Faktor aus Tabelle 4 = 492,78)
Normaler Durchfluss: 800 l/min

$$\text{Strömungsgeschwindigkeit} = \frac{800\ (\text{l/min})}{492{,}78}$$

Strömungsgeschwindigkeit = 1,62 m/s

Tabelle 4. Nennweite – Umrechnungsfaktor

Nennweite mm (in.)	Faktor – Liter pro Minute	Faktor – Gallonen pro Minute
15 (½)	11,762	0,947
25 (1)	33,455	2,694
40 (1½)	78,806	6,345
50 (2)	129,89	10,459
65 (2 ½)	185,33	14,923
80 (3)	286,17	23,042
100 (4)	492,78	39,679
125 (5)	774,42	62,356
150 (6)	1118,3	90,048
200 (8)	1936,5	155,93
250 (10)	3052,4	245,78
300 (12)	4378,0	352,51
350 (14)	5237,3	421,70
400 (16)	6840,6	550,80
450 (18)	8658,6	697,19
500 (20)	10761	866,51
600 (24)	15564	1253,2
750 (30)	24913	2006,0
900 (36)	36451	2935,0
1000 (40)	45357	3652,1
1050 (42)	51107	4115,1
1200 (48)	67159	5407,6

Tabelle 5. Nennweite – Strömungsgeschwindigkeit/Durchfluss

Nennweite mm (in.)	Min./max. Durchfluss							
	Liter pro Minute				Gallonen pro Minute			
	bei 0,012 m/s (Schleich-mengen-abschaltung)	bei 0,3 m/s (Min. Bereich)	bei 1 m/s	bei 12 m/s (Max. Bereich)	bei 0,04 ft/s (Schleich-mengen-abschaltung)	bei 1 ft/s (Min. Bereich)	bei 3 ft/s	bei 39,37 ft/s (Max. Bereich)
15 (½)	0,141	3,529	11,76	141,15	0,038	0,947	2,841	37,287
25 (1)	0,401	10,04	33,45	401,46	0,108	2,694	8,081	106,05
40 (1½)	0,946	23,64	78,81	945,67	0,254	6,345	19,04	249,82
50 (2)	1,559	38,97	129,89	1558,7	0,418	10,459	31,38	411,77
65 (2 ½)	2,224	55,60	185,33	2224,0	0,597	14,923	44,77	587,51
80 (3)	3,434	85,85	286,17	3434,0	0,922	23,042	69,13	907,17
100 (4)	5,913	147,84	492,78	5913,4	1,587	39,679	119,04	1562,2
125 (5)	9,293	232,33	774,42	9293,0	2,494	62,356	187,07	2454,9
150 (6)	13,42	335,50	1118,3	13420	3,602	90,048	270,14	3545,2
200 (8)	23,24	580,96	1936,5	23238	6,237	155,93	467,79	6138,9
250 (10)	36,63	915,73	3052,4	36629	9,831	245,78	737,34	9676,3
300 (12)	52,54	1313,4	4378,0	52535	14,10	352,51	1057,5	13878
350 (14)	62,85	1571,2	5237,3	62848	16,87	421,71	1265,1	16603
400 (16)	82,09	2052,2	6840,6	82087	22,03	550,80	1652,4	21685
450 (18)	103,90	2597,6	8658,6	103903	27,89	697,19	2091,6	27448
500 (20)	129,14	3228,4	10761	129137	34,66	866,51	2599,5	34114
600 (24)	186,77	4669,2	15564	186769	50,13	1253,2	3759,6	49339
750 (30)	298,96	7474,0	24913	298959	80,24	2006,0	6018,0	78976
900 (36)	437,42	10935	36451	437416	117,40	2935,0	8805,1	115553
1000 (40)	544,29	13607	45357	544286	146,09	3652,1	10956	143785
1050 (42)	613,28	15332	51107	613278	164,60	4115,1	12345	162011
1200 (48)	805,91	20148	67159	805908	216,30	5407,6	16223	212898

Länge der Ein- und Auslaufstrecken

Um die spezifizierte Genauigkeit über einen großen Einsatzbereich einzuhalten, ist das Messrohr so zu installieren, dass einlaufseitig mindestens 5 x D und auslaufseitig mindestens 2 x D, gemessen von der Elektrodenebene, eine gerade Rohrleitung vorhanden ist. Siehe Abbildung 1.

Abbildung 1. Ein- und Auslaufstrecke – Gerade Rohrinnendurchmesser

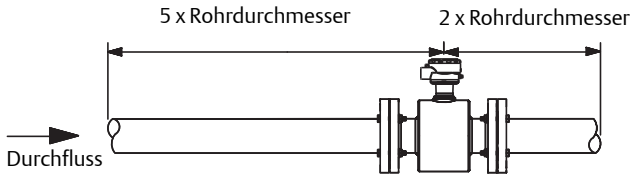

Installationen mit reduzierten geraden Rohrstrecken in der Ein- und Auslaufstrecke sind möglich. Bei Installationen mit reduzierten geraden Rohrstrecken entsprechen die Messwerte des Messsystems nicht unbedingt den Genauigkeitspezifikationen. Die dargestellten Durchflüsse weisen weiterhin eine hohe Reproduzierbarkeit auf.

Erdung des Messrohres

Zwischen dem Messrohr und dem Prozessmedium ist eine gute elektrische Erdung erforderlich. Optionale Erdungsringe und eine Prozessreferenzelektrode sind für die Messrohre erhältlich, um so eine korrekte Erdung sicherzustellen. Siehe Tabelle 13 und Tabelle 14.

Bestellinformationen



Rosemount 8750W Magnetisch-induktives Durchfluss-Messsystem-Plattform

Das Rosemount 8750W Magnetisch-induktive Durchfluss-Messsystem ist mit Messrohren in Flansch- und Sandwichausführung erhältlich. Die Messrohre sind aus Edelstahl und Kohlenstoffstahl gefertigt und verschweißt, um eine hermetische Abdichtung gegen Feuchtigkeit und andere Kontaminierung zu gewährleisten. Sie sind in Größen von 15 mm (1/2 in.) bis 1200 mm (48 in.) erhältlich. Ausgezeichnete Zuverlässigkeit erreicht der Messumformer für Feldmontage durch sein Druckguss-Aluminiumgehäuse. Der Messumformer für Wandmontage ist mit einem benutzerfreundlichen Bedieninterface ausgestattet. Beide Messumformerausführungen sind mit erweiterten Diagnosefunktionen erhältlich, um den bestmöglichen Einblick in den Prozess und den Zustand des Messsystems zu erhalten.

Tabelle 6. Rosemount 8750W – Bestellinformationen

★ Die mit einem Stern versehenen Angebote bieten die gebräuchlichsten Optionen und sollten ausgewählt werden, um die kürzeste Lieferzeit zu gewährleisten.

Modell	Produktbeschreibung	
8750W	Magentisch-induktives Durchfluss-Messsystem (Versorgung, Wasser und Abwasser)	
Änderungen am Messrohrdesign		
D	Version „D“	
Messumformerklasse		
E(1)	Elektronikversion 3	★
M	Elektronikversion 4	★
0	Ersatz-Messrohr, kein Messumformer	
Messumformer-Montage		
T	Integrierte Feldmontage	★
R	Externe Feldmontage	★
W	Externe Wandmontage	★
Messumformer-Spannungsversorgung		
1	AC-Spannungsversorgung (90–250 VAC, 50–60 Hz)	★
2	DC-Spannungsversorgung (12–42 VDC)	★
0	Ersatz-Messrohr, kein Messumformer	
Messumformer-Ausgangssignale		
A	4–20 mA; Digital HART; skalierbarer Impulsausgang	★
0	Ersatz-Messrohr, kein Messumformer	
Leitungseinführungen		
Integrierte Montage (2), abgesetzte Montage (4)		
1	1/2–14 NPT	★
2	M20	★
Integrierte Montage (3), abgesetzte Montage (5)		
4(2)	1/2–14 NPT, zusätzliche Leitungseinführung	★
5(2)	M20, zusätzliche Leitungseinführung	★
0	Ersatz-Messrohr, nur integrierte Montage, kein Messumformer	

Tabelle 6. Rosemount 8750W – Bestellinformationen

★ Die mit einem Stern versehenen Angebote bieten die gebräuchlichsten Optionen und sollten ausgewählt werden, um die kürzeste Lieferzeit zu gewährleisten.

Messrohrtyp				
F	Flanschausführung			★
W	Sandwichausführung			★
0	Ersatz-Messumformer, kein Messrohr			
Auskleidungswerkstoff				
T[(3)]	PTFE			★
P[(4)]	Polyurethan			★
N[(5)]	Neopren			★
0	Ersatz-Messumformer, kein Messrohr			
Elektrodenwerkstoff				
S	Edelstahl 316L			★
H	Nickellegierung 276 (UNS N10276)			★
0	Ersatz-Messumformer, kein Messrohr			
Elektrodentyp				
A	2 Messelektroden – Standard			★
B	2 Mess- und 1 Referenzelektrode – Standard			★
E[(6)]	2 Messelektroden – Spitzkopf-Elektrode			★
F[(6)]	2 Mess- und 1 Referenzelektrode – Spitzkopf-Elektrode			★
0	Ersatz-Messumformer, kein Messrohr			
Nennweite		**PTFE Code T**	**Polyurethan Code P**	**Neopren Code N**
005	15 mm (1/2 in.)	★	–	–
010	25 mm (1 in.)	★	★	★
015	40 mm (1 1/2 in.)	★	★	★
020	50 mm (2 in.)	★	★	★
025	65 mm (2 1/2 in.)	★	–	★
030	80 mm (3 in.)	★	★	★
040	100 mm (4 in.)	★	★	★
050	125 mm (5 in.)	★	–	★
060	150 mm (6 in.)	★	★	★
080	200 mm (8 in.)	★	★	★
100	250 mm (10 in.)		★	★
120	300 mm (12 in.)		★	★
140	350 mm (14 in.)		★	★
160	400 mm (16 in.)		★	★
180	450 mm (18 in.)		★	★
200	500 mm (20 in.)		★	★
240	600 mm (24 in.)		★	★

Tabelle 6. Rosemount 8750W – Bestellinformationen

★ Die mit einem Stern versehenen Angebote bieten die gebräuchlichsten Optionen und sollten ausgewählt werden, um die kürzeste Lieferzeit zu gewährleisten.

300	750 mm (30 in.)		★	★
360	900 mm (36 in.)		★	★
400	1000 mm (40 in.)	–	–	
420	1050 mm (42 in.)	–		
480	1200 mm (48 in.)	–		
000	Ersatz-Messumformer, kein Messrohr	–	–	–
Flanschtyp und -werkstoff[(7)]				
C	Überschiebflansch, Raised Face (RF), Kohlenstoffstahl			★
S	Überschiebflansch, Raised Face (RF), Edelstahl 304/304L			★
F	Überschiebflansch, ohne Dichtleiste, Kohlenstoffstahl			
G	Überschiebflansch, ohne Dichtleiste, Edelstahl 304/304L			
0	Ersatz-Messumformer, kein Messrohr			
Flanschdruckstufe[(7)]				
A1	ASME B16.5, Class 150			Siehe Tabelle 7 bzgl. Flanschverfügbarkeit.
A3	ASME B16.5, Class 300			
AB	AWWA C207 Class B (ab Nennweite 30")			
AD	AWWA C207 Class D (ab Nennweite 30")			
AE	AWWA C207 Class E (ab Nennweite 30")			
DC	EN1092-1, PN6			
DD	EN1092-1, PN10			
DE	EN1092-1, PN16			
DF	EN 1092-1, PN25			
DH	EN 1092-1, PN40			
GD	GB/T9119, PN10			
GE	GB/T9119, PN16			
GH	GB/T9119, PN40			
JP	JIS B2220, 10K			
JR	JIS B2220, 20K			
KU	AS4087, PN16			
KW	AS4087, PN21			
KY	AS4087, PN35			
TK	AS2129, Tabelle D			
TL	AS2129, Tabelle E			
00	Ersatz-Messumformer, kein Messrohr			

Tabelle 6. Rosemount 8750W – Bestellinformationen

★ Die mit einem Stern versehenen Angebote bieten die gebräuchlichsten Optionen und sollten ausgewählt werden, um die kürzeste Lieferzeit zu gewährleisten.

Optionen (bei Auswahl mit der Modellnummer angeben – nicht erforderlich)

Ex-Zulassungen		
Standard-bescheinigung	Keine Code erforderlich[8]	★
Erweiterte Diagnose-Suite		
DA1	Prozessdiagnose HPN, Erdung/Verkabelung Elektrodenbeschichtung	★
DA2	SMART Meter Verification	★
Binäreingang/-ausgang		
AX[9]	Zwei binäre Kanäle (DI/DO 1, DO 2)	★
Anzeigeroptionen		
M4	Bedieninterface	★
M5	Nur Digitalanzeiger	★
Optionale Erdungsringe		
G1	Edelstahl 316L (2 Stck.)	★
G2	Nickellegierung C-276; UNS N10276 (2 Stck.)	
G5	Edelstahl 316L (1 Stck.)	★
G6	Nickellegierung C-276; UNS N10276 (1 Stck.)	
Zulassungen		
PD	Zulassung gemäß Europäischer Druckgeräterichtlinie (PED, gemäß 97/23/EG)	
BD	ASME B31.3 Prozessrohrstandard	
DW	NSF-Trinkwasserzulassung	
Weitere Optionen		
C1	Kundenspezifische Konfiguration (Konfigurationsdatenblatt erforderlich)	
D1	Kalibrierung mit hoher Genauigkeit (Basis-Referenzgenauigkeit 0,25 % vom Messwert)	
B6	Kit mit 4 Edelstahl-Schrauben (316 SST) für 2-in.-Rohrmontage	
P05[10]	5-Punkt-Verifizierung	
P10[11]	10-Punkt-Verifizierung	
Eintauchschutz		
R05	Vergossene Anschlussdose mit 50-ft-Kombinationskabel/Kabelverschraubung	
R10	Vergossene Anschlussdose mit 100-ft-Kombinationskabel/Kabelverschraubung	
R15	Vergossene Anschlussdose mit 150-ft-Kombinationskabel/Kabelverschraubung	
R20	Vergossene Anschlussdose mit 200-ft-Kombinationskabel/Kabelverschraubung	
R25	Vergossene Anschlussdose mit 250-ft-Kombinationskabel/Kabelverschraubung	
R30	Vergossene Anschlussdose mit 300-ft-Kombinationskabel/Kabelverschraubung	

Tabelle 6. Rosemount 8750W – Bestellinformationen

★ Die mit einem Stern versehenen Angebote bieten die gebräuchlichsten Optionen und sollten ausgewählt werden, um die kürzeste Lieferzeit zu gewährleisten.

Speziallack		
V1	Kohlenteerfarbe (tauchfähig/direkte Erdverlegung)	
Qualitätszertifikate		
Q4	Kalibrierbescheinigung gemäß ISO 10474 3.1B/EN 10204 3.1	
Q8	Werkstoffbescheinigung gemäß ISO 10474 3.1B / EN 10204 3.1	
Sprachoptionen für die Kurzanleitung (QSG), Standard ist Englisch		
YA	Dänisch	★
YB	Ungarisch	★
YC	Tschechisch	★
YD	Niederländisch	★
YE	Französisch	★
YF	Deutsch	★
YG	Finnisch	★
YH	Italienisch	★
YI	Japanisch	★
YJ	Chinesisch (Mandarin)	★
YL	Norwegisch	★
YM	Polnisch	★
YN	Portugiesisch	★
YP	Russisch	★
YR	Spanisch	★
YW	Schwedisch	★
Typische Modellnummer: 8750WDMT1A1FPSA010CA1DA2		

(1) Nur Messumformer für Wandmontage. Keine CE-Kennzeichnung.
(2) Nicht erhältlich mit Messumformern für Wandmontage.
(3) Erhältlich in Nennweiten 15 mm bis 900 mm ($^1/_2$ in. bis 36 in.)
(4) Erhältlich in Nennweiten 25 mm bis 900 mm, 1050 mm, 1200 mm (1 in. bis 36 in., 42 in. und 48 in.)
(5) Erhältlich in Nennweiten 25 mm bis 1200 mm (1 in. bis 48 in.)
(6) Nicht erhältlich in 15 mm ($^1/_2$ in.).
(7) Siehe Tabelle 7 bzgl. Flanschangeboten.
(8) FM-, CSA-, CE-, C-tick-Kennzeichnung.
(9) Erfordert Leitungseinführungscode 4 oder 5 für Messumformer für Feldmontage.
(10) Erhältlich für 15 mm bis 600 mm ($^1/_2$ in. bis 24 in.) bei Strömungsgeschwindigkeiten von 1, 3, 5, 7, 10 ft/s; 700 mm (30 in.) bei Strömungsgeschwindigkeiten 1, 3, 5, 7, 9,5 ft/s; 900 mm (36 in.) bei Strömungsgeschwindigkeiten 1, 2, 3, 5, 6,5 ft/s; 1000 mm bis 1200 mm (40 in. bis 48 in.)
(11) Erhältlich für 15 mm bis 600 mm ($^1/_2$ in. bis 24 in.) bei Strömungsgeschwindigkeiten 1, 2, 3, 4, 5, 6, 7, 8, 9, 10 ft/s; 700 mm bis 1200 mm (30 in. bis 48 in.) nicht erhältlich.

Tabelle 7. Durchflussmesser-Verfügbarkeit – Nennweiten vs. Flanschtyp und -druckstufe

Flansch-druck-stufe		005	010	015	020	025	030	040	050	060	080	100	120	140	160	180	200	240	300	360	400	420	480
A1	ASME 150	•	•	•	•	•	•	•	•	•	•	•	•	•	•	•	•	•	–	–	–	–	–
A3	ASME 300	•	•	•	•	•	•	•	•	•	•	•	•	•	•	•	•	•	–	–	–	–	–
AB	AWWA Class B	–	–	–	–	–	–	–	–	–	–	–	–	–	–	–	–	–	•	•	–	•	•
AD	AWWA Class D	–	–	–	–	–	–	–	–	–	–	–	–	–	–	–	–	–	•	•	•	•	•
AE	AWWA Class E	–	–	–	–	–	–	–	–	–	–	–	–	–	–	–	–	–	•	•	–	•	•
DD	EN 1092-1 PN10	•	•	•	•	–	•	•	–	•	•	•	•	•	•	•	•	•	–	–	•	–	•
DE	EN 1092-1 PN16	•	•	•	•	–	•	•	•	•	•	•	•	•	•	•	•	•	–	–	•	–	–
DF	EN 1092-1 PN 25	•	•	•	•	–	•	•	–	•	•	•	•	•	•	•	•	•	–	–	–	–	–
DH	EN 1092-1 PN 40	•	•	•	•	•	•	•	•	•	•	•	•	•	•	•	•	•	–	–	–	–	–
GD	GB/T PN10	–	–	–	–	–	–	–	–	–	•	•	•	•	•	•	•	•	–	–	•	–	–
GE	GB/T PN16	–	–	–	–	–	–	•	•	•	•	•	•	•	•	•	•	•	–	–	•	–	–
GH	GB/T PN40	•	•	•	•	•	•	•	•	•	•	•	•	•	•	•	•	•	–	–	–	–	–
JP	JIS B2220 10k	•	•	•	•	•	•	•	•	•	•	•	•	•	•	•	•	•	–	–	–	–	–
JR	JIS B2220 20k	•	•	•	•	•	•	•	•	•	•	•	•	•	•	•	•	•	–	–	–	–	–
KU	AS4087 PN16	–	–	–	•	•	•	•	•	•	•	•	•	•	•	•	•	•	•	•	•	–	•
KW	AS4087 PN21	–	–	–	•	•	•	•	•	•	•	•	•	•	•	•	•	•	•	•	•	–	•
KY	AS4087 PN35	–	–	–	•	•	•	•	•	•	•	•	•	•	•	•	•	•	•	•	–	–	–
TK	AS2129 TABELLE D	•	•	•	•	•	•	•	•	•	•	•	•	•	•	•	•	•	•	•	•	–	•
TL	AS2129 TABELLE E	•	•	•	•	•	•	•	•	•	•	•	•	•	•	•	•	•	•	•	•	–	•

– = nicht zutreffend
• = verfügbar

Bestellvorgang

Für die Bestellung wählen Sie das gewünschte Messrohr und/oder den Messumformer mittels der Modellnummer der Bestellinformationen aus.

Bei Anwendungen mit externem Messumformer die Kabelanforderungen beachten.

Standardkonfiguration

Wenn das Konfigurationsdatenblatt nicht ausgefüllt wurde, wird der Messumformer wie folgt versandt:

Physikalische Einheiten:	ft/s
4 mA:	0
20 mA:	30
Messrohr-Nennweite:	3 in.
Leerrohr-Funktion:	Ein
Messrohr-Kalibriernummer:	1000005010000000

Integriert montierte Rosemount 8750W Messumformer werden werkseitig mit der Nennweite und der entsprechenden Kalibriernummer des passenden Messrohrs konfiguriert.

Kundenspezifische Konfiguration (Option Code C1)

Bei Bestellung von Option Code C1 muss das Konfigurationsdatenblatt (CDS) der Bestellung beigelegt werden.

Standardkennzeichnung

Folgende Gerätekennzeichnung wird für Messumformer und Messrohre verwendet:

- Laserbeschriftetes Schild aus Edelstahl 316, dauerhaft befestigt
- Hauptschild – Messstellenkennzeichnung:
  1 Zeile, 21 Zeichen
- Zusätzliche Schilder aus Edelstahl 316 für Drahtbefestigung sind lieferbar:
  5 Zeilen, 17 Zeichen pro Zeile (6 mm hoch)

Kabelanforderungen bei abgesetztem Messumformer

Installationen mit abgesetzt montiertem Messumformer benötigen gleich lange Verbindungskabel für den Spulenantrieb (1, 2, 3) und das Elektrodenkabel (17, 18, 19).

Als Verbindungskabel können Komponentenkabel oder ein Kombinationskabel für Spulenantrieb und Elektrode verwendet werden. Vorschriften für Ex-Schutz Zulassungen beachten.

Bei der Bestellung von externen Kabeln sicherstellen, dass die ausgewählten Kabel den Installationsanforderungen entsprechen. Kabel können als Teil der Messumformer-Modellnummer bestellt werden (siehe Optionscodes in Tabelle 6). Integriert montierte Messumformer werden werkseitig verkabelt und erfordern keine zusätzlichen Verbindungskabel.

Die Längen der Komponentenkabel sollten auf max. 150 m (500 ft) begrenzt sein. Längen zwischen 150 und 300 m (500–1000 ft) auf Anfrage.

Bei Installationen mit einem Kombinationskabel für Spulenantrieb und Elektrode sollten die Kabellängen auf weniger als 100 m (330 ft) begrenzt sein.

Tabelle 8. Kabelsätze

Komponentenkabelsätze

Standardtemperatur (–20 °C bis 75 °C)			
Kabelsatz-Nr.	**Beschreibung**	**Individuelles Kabel**	**Alpha-Teilenummer**
08732-0065-0001 (feet)	Satz, Komponentenkabel, Standardtemperatur, Spule + Elektrode	Spule Elektrode	518243 518245
08732-0065-0002 (Meter)	Satz, Komponentenkabel, Standardtemperatur, Spule + Elektrode	Spule Elektrode	518243 518245

Erweiterter Temperaturbereich (–50 °C bis 125 °C)			
Kabelsatz-Nr.	**Beschreibung**	**Individuelles Kabel**	**Alpha-Teilenummer**
08732-0065-1001 (feet)	Satz, Komponentenkabel, Erw. Temp., Spule + Elektrode	Spule Elektrode	840310 518189
08732-0065-1002 (Meter)	Satz, Komponentenkabel, Erw. Temp., Spule + Elektrode	Spule Elektrode	840310 518189

Kombinationskabelsätze

Spulen- und Elektrodenkabel (–20 °C bis 80 °C)	
Kabelsatz-Nr.	**Beschreibung**
08732-0065-2001 (feet)	Satz, Kombinationskabel, Standard
08732-0065-2002 (Meter)	
08732-0065-3001 (feet)	Satz, Kombinationskabel, tauchfähig (80 °C trocken/60 °C nass) (10 m [33 ft.] durchgehend)
08732-0065-3002 (Meter)	

Technische Daten

In den folgenden Tabellen sind die grundlegenden Leistungsdaten, Abmessungen und Funktionsspezifikationen des Rosemount 8750W Magnetisch-induktiven Durchfluss-Messsystems angegeben. Tabelle 9 zeigt eine Übersicht über die erhältlichen Rosemount 8750W Messumformer. Tabelle 10 zeigt eine Übersicht über die erhältlichen Rosemount 8750W Messrohre.

Tabelle 9. Rosemount 8750W Messumformer – Technische Daten

	Ausführung	Montageart	Basisgenauigkeit	Spannungsversorgung	Bedienerinterface	Kommunikationsprotokoll	Diagnose	Detaillierte technische Daten	Bestellinformationen
	Feldmontage	Integriert oder abgesetzt	0,5 % Standard 0,25 % Option hohe Genauigkeit	AC oder DC	Bedienerinterface, 4 berührungslose Tasten Nur Digitalanzeiger	HART	Basis, DA1, DA2	Page 15	Page 6
	Wandmontage	Abgesetzt	0,5 % Standard 0,25 % Option hohe Genauigkeit	AC oder DC	Bedienerinterface, 15 zugeordnete Tasten	HART	Basis, DA1[(1)], DA2[(2)]	Page 19	Page 6

(1) Diagnosefunktion für Elektrodenbeschichtung ist bei Messumformern für Wandmontage nicht erhältlich.
(2) Kontinuierliche SMART Meter Verification ist bei Messumformern für Wandmontage nicht erhältlich.

Tabelle 10. Rosemount 8750W Messrohr – Technische Daten

	Ausführung	Basisgenauigkeit	Nennweiten	Konstruktionsmerkmale	Detaillierte technische Daten	Bestellinformationen
	Flanschausführung	0,5 % Standard 0,25 % Option hohe Genauigkeit	15 mm bis 1200 mm (1/2 in. bis 48 in.)	Standardausführung	Page 23	Page 6
	Sandwichausführung	0,5 % Standard 0,25 % Option hohe Genauigkeit	40 mm bis 200 mm (1 1/2 in. bis 8 in.)	Kompakt	Page 26	Page 6

Tabelle 11. Auswahl des Auskleidungswerkstoffs

Auskleidungswerkstoff	Allgemeine Eigenschaften
PTFE 	• Chemische Beständigkeit • Hervorragende Eigenschaften bei hohen Temperaturen • –29 bis 120 °C (–20 bis 248 °F)
Polyurethan 	• Begrenzte chemische Beständigkeit • Hervorragende abrasive Beständigkeit bei Schlämmen mit kleinen bis mittleren Partikeln • –18 bis 60 °C (0 bis 140 °F) • Typischer Einsatz bei reinem Wasser
Neopren 	• Sehr gute abrasive Beständigkeit bei kleinen bis mittleren Partikeln • Bessere chemische Beständigkeit als Polyurethan • Typischer Einsatz bei Wasser mit Chemikalien und Seewasser • –18 bis 80 °C (0 bis 176 °F)

Tabelle 12. Auswahl der Elektroden

Elektrodenwerkstoff	Allgemeine Eigenschaften
Edelstahl 316L	• Gute korrosive Beständigkeit • Gute abrasive Beständigkeit • Nicht empfohlen für Schwefel- oder Salzsäure
Nickellegierung 276 (UNS N10276)	• Bessere korrosive Beständigkeit • Hohe Festigkeit • Gut geeignet für Schlammanwendungen • Effektiv bei oxidierenden Medien
Elektrodentyp	**Allgemeine Eigenschaften**
Standardelektrode	• Kostengünstig • Geeignet für die meisten Anwendungen
Mess- und Referenzelektrode (Siehe auch Tabelle 13 und Tabelle 14 für Erdungsoptionen und Installation)	• Kostengünstige Erdungsoption speziell für große Nennweiten • Min. Leitfähigkeit von 100 mS/cm • Nicht geeignet für Anwendungen mit Elektrolyse oder galvanischer Korrosion
Spitzkopf-Elektrode	• Vorstehende Spitze reicht in den Prozessstrom zur Selbstreinigung • Beste Option für benetzende Prozesse

Tabelle 13. Prozessreferenzoptionen

Erdungsoptionen	Allgemeine Eigenschaften
Keine Erdungsoptionen (Erdungsbänder)	• Akzeptabel für leitende, nicht ausgekleidete Rohre • Erdungsbänder, kostenlose Beistellung
Referenzelektrode	• Gleicher Werkstoff wie die Messelektroden • Ausreichende Erdungsoption, wenn die Leitfähigkeit des Prozessmediums 100 mS/cm überschreitet • Nicht empfohlen bei Anwendungen mit Elektrolyse, galvanischer Korrosion oder wenn die Elektroden belegt werden können.
Erdungsringe	• Prozessmedien mit niedriger Leitfähigkeit • Kathoden- oder Elektrolyse-Anwendungen, die Streustrom in oder um den Prozess aufweisen können • Verschiedene Werkstoffe für Kompatibilität mit dem Prozessmedium

Tabelle 14. Erdung des Prozesses

Rohrleitungstyp	Erdungsbänder	Erdungsringe	Referenzelektrode	Auskleidungsschutz
Leitende Rohrleitung ohne Auskleidung	Akzeptabel	Nicht erforderlich	Nicht erforderlich	Nicht erforderlich
Leitende Rohrleitung mit Auskleidung	Nicht akzeptabel	Akzeptabel	Akzeptabel	Akzeptabel
Nicht leitende Rohrleitung	Nicht akzeptabel	Akzeptabel	Nicht akzeptabel	Akzeptabel

Rosemount 8750W Messumformer für Feldmontage – Technische Daten



Funktionsbeschreibung

Messumformer-Erregerspulenstrom

500 mA

Durchfluss-Messbereich

Geeignet für Prozesssignale von Medien mit Strömungsgeschwindigkeiten von 0,01 bis 12 m/s (0,04 bis 39 ft/s) für alle Nennweiten und für Vorwärts- sowie Rückwärtsdurchfluss. Messbereichs-Endwert einstellbar von –12 bis 12 m/s (–39 bis 39 ft/s).

Leitfähigkeitsgrenzen

Die Prozessflüssigkeit muss eine Mindestleitfähigkeit von 5 mS/cm (5 micromhos/cm) aufweisen.

Spannungsversorgung

90–250 VAC, 50/60 Hz oder 12–42 VDC

Netzsicherungen

Systeme mit 90–250 VAC
1 A, 250 V, $I^2t \geq 1{,}5\ A^2s$, flink
Bussman AGC-1, Littelfuse 31201.5HXP

Systeme mit 12–42 VDC
3 A, 250 V, $I^2t \geq 14\ A^2s$, flink
Bel Fuse 3AG 3-R, Littelfuse 312003P, Schurter 0034.5135

Stromaufnahme

15 W max. – DC

40 VA max. – AC

Einschaltstrom

AC: Maximal 35,7 A (< 5 ms) bei 250 VAC

DC: Maximal 42 A (< 5 ms) bei 42 VDC

Anforderungen an die AC-Spannungsversorgung

Die folgenden Anforderungen gelten für Geräte mit 90–250 VAC Spannungsversorgung.

Abbildung 2. Anforderungen an die AC-Spannungsversorgung bei Messumformern für Feldmontage

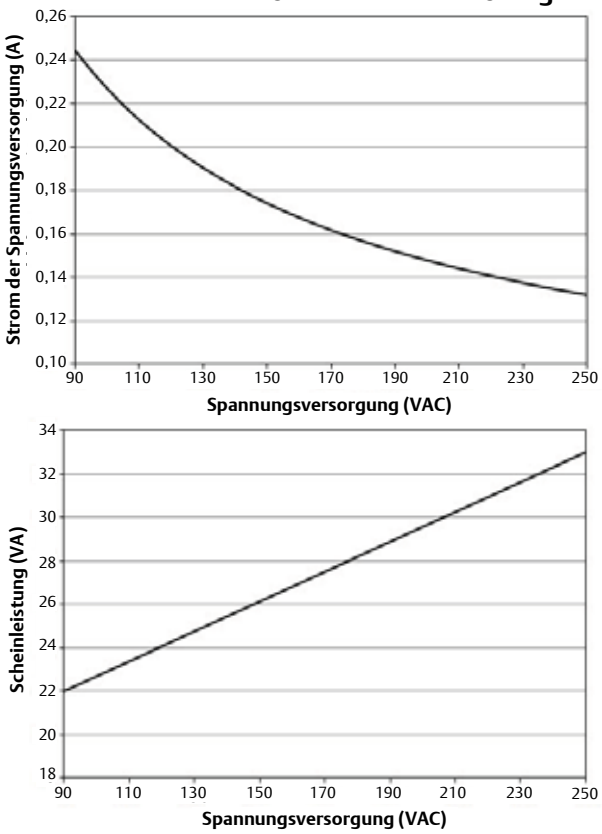

Anforderungen an die DC-Spannungsversorgung

Geräte mit 12 VDC Spannungsversorgung können eine Dauerstromaufnahme bis zu 1,2 A haben.

Abbildung 3. Anforderungen an die DC-Spannungsversorgung bei Messumformern für Feldmontage

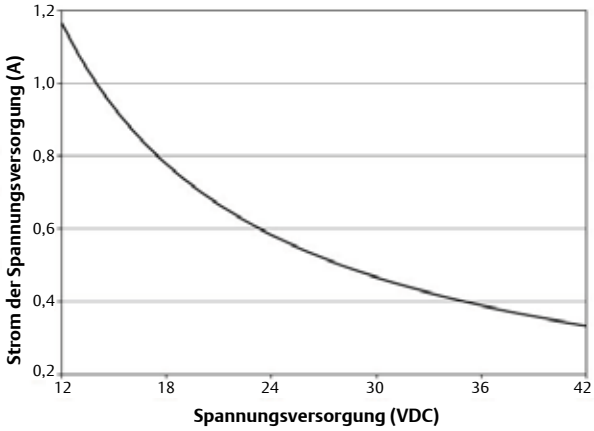

Umgebungstemperaturgrenzen

Betrieb

–40 bis 60 °C (–40 bis 140 °F) ohne Bedieninterface

–20 bis 60 °C (–4 bis 140 °F) mit Bedieninterface

Das Display des Bedieninterface funktioniert nicht bei Temperaturen unter –20 °C.

Lagerung

–40 bis 85 °C (–40 bis 185 °F) ohne Bedieninterface

–30 bis 80 °C (–22 bis 176 °F) mit Bedieninterface

Feuchtigkeitsgrenzen

0–95 % relative Feuchte bis 60 °C (140 °F)

Höhe ü. NN

Max. 2000 Meter

Gehäuseschutzart

Typ 4X, IEC 60529, IP66 (Messumformer)

Überspannungsschutz

Eingebauter Überspannungsschutz gemäß:

IEC 61000-4-4 für Stromstöße

IEC 61000-4-5 für Spitzenströme

Betriebsbereitschaft

5 Minuten bis zur Nenngenauigkeit ab dem Einschalten

5 Sekunden nach Spannungsunterbrechung

Einschaltzeit

50 ms ab „Null“ Durchfluss

Schleichmengenabschaltung

Einstellbar zwischen 0,003 und 11,7 m/s (0,01 und 38,37 ft/s). Unterhalb des gewählten Wertes wird der Ausgang auf den Signalwert für Null Durchfluss gesetzt.

Messbereichsüberschreitung

Der Signalausgang bleibt linear bis 110 % vom Messbereichs-Endwert oder 13 m/s (44 ft/s). Über diesem Wert bleibt der Signalausgang konstant. Die Meldung „Messbereichsüberschreitung“ wird auf dem Bedieninterface und Handterminal angezeigt.

Dämpfung

Einstellbar zwischen 0 und 256 Sekunden.

Erweiterte Diagnosefähigkeiten

Grundeinstellung

Selbsttest
Messumformerfehler
Analogausgangstest
Impulsausgangstest
Leerrohr-Abstimmung
Rückwärtsdurchfluss
Spulenkreisfehler
Elektroniktemperatur
Spulenstrom
Elektrodensättigung

Prozessdiagnose (DA1)

Erdungs-/Verkabelungsfehler
Hohes Prozessrauschen
Elektrodenbeschichtung

SMART Meter Verification (DA2)

SMART Meter Verification (kontinuierlich oder nach Bedarf)
4–20-mA-Messkreisprüfung

Ausgangssignale

Justierung des Analogausgangs

4–20 mA, mittels Hardware-Schalter zwischen interner und externer Spannungsversorgung umschaltbar.

Bürdengrenzen für den analogen Messkreis

Interne Spannungsversorgung max. 24 VDC, Bürde des Messkreises max. 500 Ω .
Externe Spannungsversorgung max. 10,8–30 VDC

Die Bürde des Messkreises wird durch die Höhe der externen Spannungsversorgung an den Messumformerklemmen bestimmt:

Abbildung 4. Bürdengrenzen für den analogen Messkreis

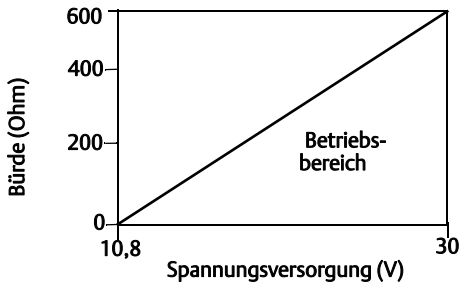

R_{max} = 31,25 (V_{ps} – 10,8)
V_{ps} = Spannungsversorgung (V)
R_{max} = Maximale Messkreisbürde (Ohm)

Der Analogausgang ist automatisch auf 4 mA am Messanfang und 20 mA an der oberen Messgrenze skaliert.
Messbereichs-Endwert einstellbar von –12 bis 12 m/s (–39 bis 39 ft/s), 0,3 m/s (1 ft/s) Mindestspanne.

Die HART-Kommunikation erfolgt über ein digitales Durchflusssignal. Das digitale Signal ist dem 4–20 mA Signal überlagert und für das Interface des Leitsystems verfügbar. Eine Mindest-Messkreisbürde von 250 Ω ist für die HART-Kommunikation erforderlich.

Justierung der skalierbaren Impulsfrequenz

0–10000 Hz, mittels Hardware-Schalter zwischen interner und externer Spannungsversorgung umschaltbar. Der Impulswert kann einem Volumen in der gewünschten physikalischen Einheit zugeordnet werden. Die Impulsbreite ist zwischen 0,1 und 650 ms einstellbar.

Interne Spannungsversorgung: Ausgänge bis 12 VDC

Externe Spannungsversorgung: Eingang 5–28 VDC

Ausgangstest

Analogausgangstest
Messumformer können auf Ausgabe eines festen Stromwerts zwischen 3,5 und 23 mA eingestellt werden.

Impulsausgangstest
Messumformer können auf Ausgabe einer festen Frequenz zwischen 1 und 10000 Hz eingestellt werden.

Optionale Funktion als Binärausgang (Option AX)

Externe Spannungsversorgung mit 5–28 VDC, 240 mA max., Halbleiterschalter (Schließer) zur Anzeige von:

Rückwärtsdurchfluss
Aktiviert den Schließerausgang des Schalters, wenn Rückwärtsdurchfluss erkannt wird.

Null Durchfluss
Aktiviert den Schließerausgang des Schalters bei Durchfluss von 0 ft/s oder unterhalb des für die Schleichmengenabschaltung eingestellten Werts.

Leerrohrerkennung
Aktiviert den Schließerausgang des Schalters, wenn eine leere Rohrleitung erkannt wird.

Messumformerfehler
Aktiviert den Schließerausgang des Schalters, wenn eine Messumformerstörung erkannt wird.

Durchflussgrenze 1, Durchflussgrenze 2
Aktiviert den Schließerausgang des Schalters, wenn der Messumformer einen Durchfluss misst, der den für diese Alarmmeldung festgelegten Bedingungen entspricht. Es gibt zwei unabhängige Alarme basierend auf Durchflussgrenzen, die als Binärausgang konfiguriert werden können.

Zählergrenze
Aktiviert den Schließerausgang des Schalters, wenn der Messumformer einen Durchfluss misst, der den für diese Alarmmeldung festgelegten Bedingungen entspricht.

Diagnosestatus
Aktiviert den Schließerausgang des Schalters, wenn der Messumformer eine Bedingung erkennt, die den konfigurierten Kriterien für diesen Ausgang entspricht.

Optionale Funktion als Binäreingang (Option AX)

Externe Spannungsversorgung mit 5–28 VDC, 1,4–20 mA zur Aktivierung des Schalters (Schließer) und Anzeige von:

Nettozähler zurücksetzen
Setzt den Nettozählerwert auf Null zurück.

Rückmeldung Nullpunkt OK (PZR)
Setzt die Ausgänge des Messumformers auf Null-Durchfluss.

Sicherheitsverriegelung

Der Schalter „Schreibschutz“ auf der Elektronikplatine kann so gesetzt werden, dass alle auf dem Bedieninterface und HART-Handterminal basierenden Kommunikationsfunktionen deaktiviert und Konfigurationsvariablen vor ungewollter oder unbeabsichtigter Änderung geschützt werden.

Bedieninterface-Sperre

Das Bedienerinterface kann manuell gesperrt werden, um unbeabsichtigte Konfigurationsänderungen zu verhindern. Zum Aktivieren der Sperre des Bedieninterface das HART-Handterminal verwenden oder die NACH-OBEN-Taste drei Sekunden drücken und dann den Bildschirmanweisungen folgen. Wenn das Bedieninterface gesperrt ist, wird ein verriegeltes Schloss in der rechten unteren Ecke des Displays angezeigt. Die Sperre wird deaktiviert, indem die NACH-OBEN-Taste drei Sekunden lang gedrückt wird und die dann angezeigten Bildschirmanweisungen befolgt werden.

Eine automatische Sperre des Displays kann auf dem Bedieninterface mit den folgenden Einstellungen konfiguriert werden: AUS, 1 Minute oder 10 Minuten

Messrohr-Kompensation

Rosemount Messrohre werden werkseitig in einem Labor für Durchflussmessungen kalibriert und erhalten eine Kalibriernummer. Die Kalibriernummer muss in den Messumformer eingegeben werden, um die Austauschbarkeit der Messrohre ohne Berechnungen oder Beeinträchtigung der Standardgenauigkeit zu gewährleisten.

Messumformer 8750W und Messrohre anderer Hersteller können bei bekannten Prozessbedingungen oder im Rosemount Durchflusslabor gemäß NIST-Tracebility kalibriert werden. Vor Ort kalibrierte Messumformer müssen in zwei Schritten kalibriert werden, um diese auf einen bekannten Durchfluss abzustimmen. Dieses Verfahren finden Sie in der Betriebsanleitung.

Leistungsmerkmale

Systemspezifikationen beziehen sich auf den Frequenzausgang und die Referenzbedingungen für das Gerät.

Genauigkeit

Einschließlich der kombinierten Einflüsse von Linearität, Hysterese, Reproduzierbarkeit und Kalibriergenauigkeit.

Messrohre in Flanschbauweise

Die Standard-Systemgenauigkeit beträgt ±0,5 % vom Messwert bei 1 bis 12 m/s (3 bis 39 ft/s). Die Genauigkeit beträgt ±0,0015 m/s (±0,005 ft/s) ab Schleichmengenabschaltung bis 1 m/s (3 ft/s).

Die optionale hohe Genauigkeit beträgt ±0,25 % vom Messwert bei 1 bis 12 m/s (3 bis 39 ft/s).

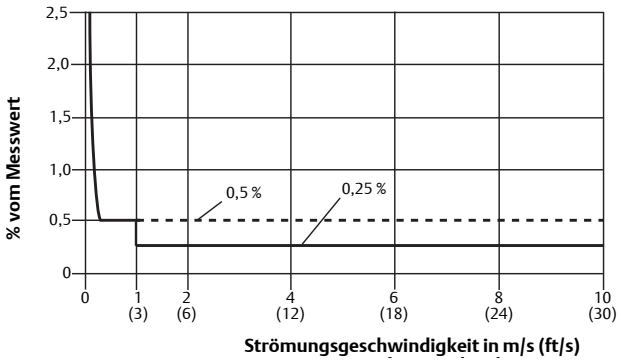

Messrohre in Sandwichbauweise

Die Standard-Systemgenauigkeit beträgt ±0,5 % vom Messwert bei 1 bis 12 m/s (3 bis 39 ft/s).
Die Genauigkeit beträgt ±0,005 m/s (0,015 ft/s) ab Schleichmengenabschaltung bis 1 m/s (3 ft/s).

Die optionale hohe Genauigkeit ist ±0,25 % vom Messwert bei 1 bis 12 m/s (3 bis 39 ft/s).

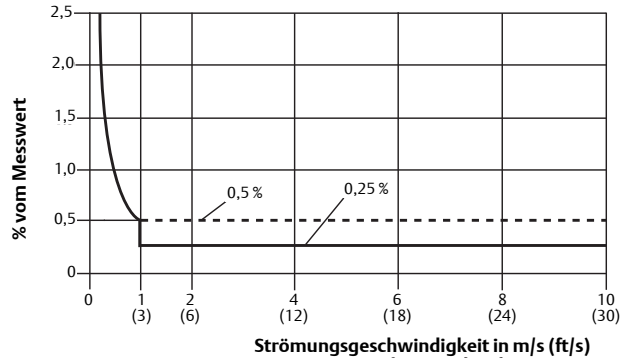

Analogausgang Einfluss

Der Analogausgang hat die gleiche Genauigkeit wie der Frequenzausgang plus ±4 µA bei Raumtemperatur.

Reproduzierbarkeit

±0,1 % vom Messwert

Ansprechzeit (Analogausgang)

Max. 20 ms Ansprechzeit nach Änderung am Eingang

Stabilität

± 0,25 % vom Messwert über sechs Monate

Einfluss der Umgebungstemperatur

±0,25 % Änderung über dem Betriebstemperaturbereich

Geräteausführungen

Werkstoffe

Standardgehäuse

Aluminium mit geringem Kupfergehalt
Typ 4X und IEC 60529 IP66

Lackierung

Polyurethanbeschichtung (1,3 bis 5 mils dick)

Gehäusedeckeldichtung

Buna-N

Elektrische Anschlüsse

Leitungseinführungen: $^1/_2$-in. NPT Standard. (Optionaler dritter Anschluss lieferbar.)

Schrauben am Anschlussklemmenblock: 6-32 (Nr. 6) geeignet für Kabel bis 14 AWG.

Sicherheitserdungsschrauben: externes Edelstahlgehäuse, M5; intern 8-32 (Nr. 8)

Vibrationsfestigkeit

3G gemäß IEC 61298

Abmessungen

Siehe Abbildung 9.

Gewicht

Ca. 3,2 kg (7 lbs.).

0,5 kg (1 lbs) für Display Optionscode M4 oder M5 addieren.

Rosemount 8750W Messumformer für Wandmontage – Technische Daten



Funktionsbeschreibung

Messumformer Spulenantriebsstrom

500 mA

Durchfluss-Messbereich

Geeignet für Prozesssignale von Medien mit Strömungsgeschwindigkeiten von 0,01 bis 12 m/s (0,04 bis 39 ft/s) für alle Nennweiten und für Vorwärts- sowie Rückwärtsdurchfluss. Messbereichs-Endwert einstellbar von –12 bis 12 m/s (–39 bis 39 ft/s).

Leitfähigkeitsgrenzen

Die Prozessflüssigkeit muss eine Mindestleitfähigkeit von 5 mS/cm aufweisen.

Spannungsversorgung

90–250 VAC, 50/60 Hz oder 12–42 VDC

Netzsicherungen

Systeme mit 90–250 VAC
2 A, flink, Bussman AGC-2

Systeme mit 12–42 VDC
3 A, flink, Bussman AGC-3

Stromaufnahme

15 W max. – DC

40 VA max. – AC

Einschaltstrom

AC: Maximal 35,7A (< 5 ms) bei 250 VAC

DC: Maximal 42 A (< 5 ms) bei 42 VDC

Anforderungen an die AC-Spannungsversorgung

Die folgenden Anforderungen gelten für Geräte mit 90–250 VAC Spannungsversorgung.

Abbildung 5. Anforderungen an die AC-Spannungsversorgung bei Messumformern für Wandmontage

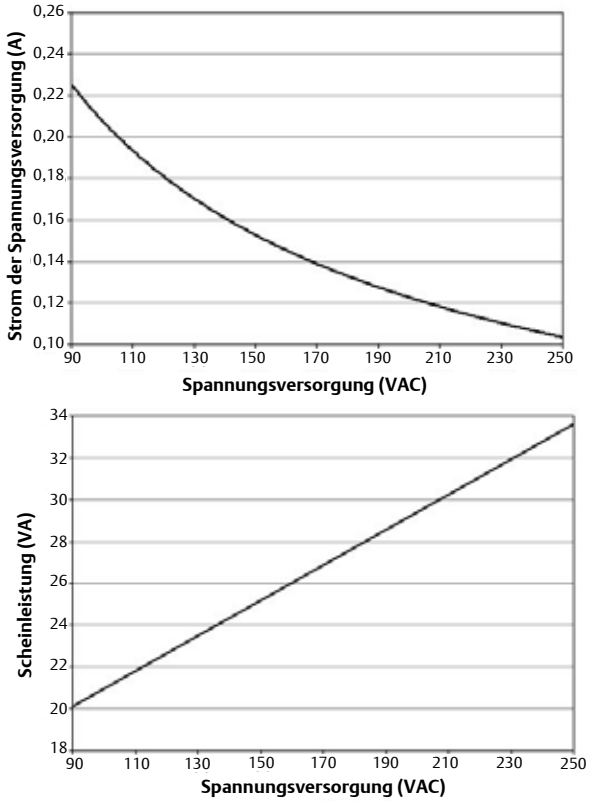

Anforderungen an die DC-Spannungsversorgung

Geräte mit 12 VDC Spannungsversorgung können eine Dauerstromaufnahme bis zu 1,2 A haben.

Abbildung 6. Anforderungen an die DC-Spannungsversorgung bei Messumformern für Wandmontage

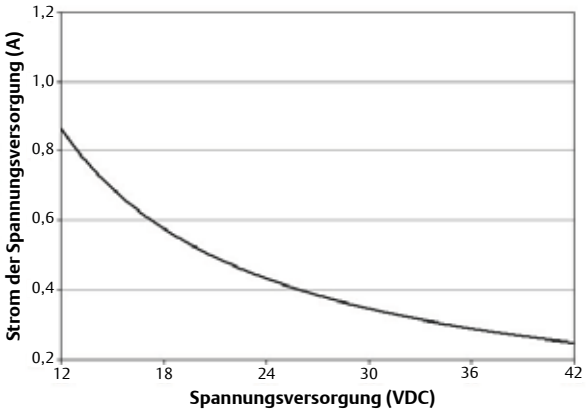

Umgebungstemperaturgrenzen

Betrieb
–40 bis 74 °C (–40 bis 165 °F) ohne Bedieninterface

–29 bis 60 °C (–20 bis 140 °F) mit Bedieninterface

Das Display des Bedieninterface funktioniert nicht bei Temperaturen unter –20 °C.

Lagerung
–40 bis 80 °C (–40 bis 176 °F) mit und ohne Bedieninterface

Feuchtigkeitsgrenzen

0–95 % relative Feuchte bei 49 °C (120 °F), fällt linear auf 10 % relative Feuchte bei 54 °C (130 °F) ab

Höhe ü. NN

Max. 2000 Meter

Gehäuseschutzart

Typ 4X, IEC 60529, IP66 (Messumformer)

Überspannungsschutz

Eingebauter Überspannungsschutz gemäß:

IEC 61000-4-4 für Stromstöße

IEC 61000-4-5 für Spitzenströme

Betriebsbereitschaft

5 Minuten bis zur Nenngenauigkeit ab dem Einschalten

5 Sekunden nach Spannungsunterbrechung

Einschaltzeit

50 ms ab „Null“ Durchfluss

Schleichmengenabschaltung

Einstellbar zwischen 0,003 und 11,7 m/s (0,01 und 38,37 ft/s). Unterhalb des gewählten Wertes wird der Ausgang auf den Signalwert für Null Durchfluss gesetzt.

Messbereichsüberschreitung

Der Signalausgang bleibt linear bis 110 % vom Messbereichsendwert oder 13 m/s (44 ft/s). Über diesem Wert bleibt der Signalausgang konstant. Die Meldung „Messbereichsüberschreitung“ wird auf dem Bedieninterface und Handterminal angezeigt.

Dämpfung

Einstellbar zwischen 0 und 256 Sekunden.

Erweiterte Diagnosefähigkeiten

Grundeinstellung
Selbsttest
Messumformerfehler
Analogausgangstest
Impulsausgangstest
Leerrohr-Abstimmung
Rückwärtsdurchfluss
Spulenkreisfehler
Elektroniktemperatur

Prozessdiagnose (DA1)
Erdungs-/Verkabelungsfehler
Hohes Prozessrauschen

SMART Meter Verification (DA2)

SMART Meter Verification (nach Bedarf)
4–20-mA-Messkreisprüfung

Ausgangssignale

Justierung des Analogausgangs

4–20mA, mittels Hardware-Schalter zwischen interner und externer Spannungsversorgung umschaltbar.

Bürdengrenzen für den analogen Messkreis

Interne Spannungsversorgung max. 24 VDC, Bürde des Messkreises max. 500 Ω .

Externe Spannungsversorgung max. 10,8–30 VDC

Die Bürde des Messkreises wird durch die Höhe der externen Spannungsversorgung an den Messumformerklemmen bestimmt:

Abbildung 7. Bürdengrenzen für den analogen Messkreis

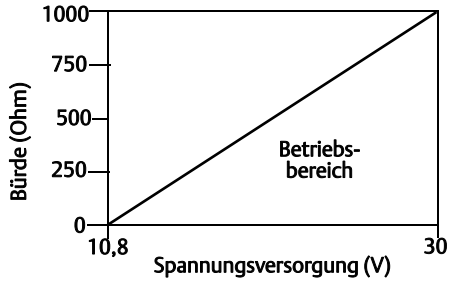

R_{max} = 52,08 (V_{ps} – 10,8)
V_{ps} = Spannungsversorgung (V)
R_{max} = Maximale Messkreisbürde (Ohm)

Der Analogausgang ist automatisch auf 4 mA am Messanfang und 20 mA an der oberen Messgrenze skaliert. Messbereichs-Endwert einstellbar von –12 bis 12 m/s (–39 bis 39 ft/s), 0,3 m/s (1 ft/s) Mindestspanne.

Die HART-Kommunikation erfolgt über ein digitales Durchflusssignal. Das digitale Signal ist dem 4–20 mA Signal überlagert und für das Interface des Leitsystems verfügbar. Eine Mindest-Messkreisbürde von 250 Ω ist für die HART-Kommunikation erforderlich.

Justierung der skalierbaren Impulsfrequenz

0–10000 Hz, mittels Hardware-Schalter zwischen interner und externer Spannungsversorgung umschaltbar. Der Impulswert kann einem Volumen in der gewünschten physikalischen Einheit zugeordnet werden. Die Impulsbreite ist zwischen 1,5 und 500 ms einstellbar. Wird unter einer Impulsbreite von 1,5 ms automatisch auf 50 % Puls/Pause gesetzt.

Externe Spannungsversorgung: Eingang 5–24 VDC

Ausgangstest

Analogausgangstest
Messumformer können auf Ausgabe eines festen Stromwerts zwischen 3,5 und 23 mA eingestellt werden.

Impulsausgangstest
Messumformer können auf Ausgabe einer festen Frequenz zwischen 1 und 10000 Hz eingestellt werden.

Optionale Funktion als Binärausgang (Option AX)

Externe Spannungsversorgung mit 5–28 VDC, 240 mA max., Halbleiterschalter (Schließer) zur Anzeige von:

Rückwärtsdurchfluss
Aktiviert den Schließerausgang des Schalters, wenn Rückwärtsdurchfluss erkannt wird.

Null Durchfluss
Aktiviert den Schließerausgang des Schalters bei Durchfluss von 0 ft/s oder unterhalb des für die Schleichmengenabschaltung eingestellten Werts.

Leerrohrerkennung
Aktiviert den Schließerausgang des Schalters, wenn eine leere Rohrleitung erkannt wird.

Messumformerfehler
Aktiviert den Schließerausgang des Schalters, wenn eine Messumformerstörung erkannt wird.

Durchflussgrenze 1, Durchflussgrenze 2
Aktiviert den Schließerausgang des Schalters, wenn der Messumformer einen Durchfluss misst, der den für diese Alarmmeldung festgelegten Bedingungen entspricht. Es gibt zwei unabhängige Alarme basierend auf Durchflussgrenzen, die als Binärausgang konfiguriert werden können.

Zählergrenze
Aktiviert den Schließerausgang des Schalters, wenn der Messumformer einen Durchfluss misst, der den für diese Alarmmeldung festgelegten Bedingungen entspricht.

Diagnosestatus
Aktiviert den Schließerausgang des Schalters, wenn der Messumformer eine Bedingung erkennt, die den konfigurierten Kriterien für diesen Ausgang entspricht.

Optionale Funktion als Binäreingang (Option AX)

Externe Spannungsversorgung mit 5–28 VDC, 1,4–20 mA max. zur Aktivierung des Schalters (Schließer) und Anzeige von:

Nettozähler zurücksetzen
Setzt den Nettozählerwert auf Null zurück.

Rückmeldung Nullpunkt OK (PZR)
Setzt die Ausgänge des Messumformers auf Null Durchfluss.

Sicherheitsverriegelung

Der Schalter „Schreibschutz“ auf der Elektronikplatine kann so gesetzt werden, dass alle Konfigurationsvariablen vor ungewollter oder unbeabsichtigter Änderung geschützt werden.

Messrohr-Kompensation

Rosemount Messrohre werden werkseitig in einem Labor für Durchflussmessungen kalibriert und erhalten eine Kalibriernummer. Die Kalibriernummer muss in den Messumformer eingegeben werden, um die Austauschbarkeit der Messrohre ohne Berechnungen oder Beeinträchtigung der Standardgenauigkeit zu gewährleisten.

Messumformer 8750W und Messrohre anderer Hersteller können bei bekannten Prozessbedingungen oder im Rosemount Durchflusslabor gemäß NIST-Tracebility kalibriert werden. Vor Ort kalibrierte Messumformer müssen in zwei Schritten kalibriert werden, um diese auf einen bekannten Durchfluss abzustimmen. Dieses Verfahren finden Sie in der Betriebsanleitung.

Leistungsmerkmale

Systemspezifikationen beziehen sich auf den Frequenzausgang und die Referenzbedingungen für das Gerät.

Genauigkeit

Einschließlich der kombinierten Einflüsse von Linearität, Hysterese, Reproduzierbarkeit und Kalibriergenauigkeit.

Messrohre in Flanschbauweise

Die Standard-Systemgenauigkeit beträgt ±0,5 % vom Messwert bei 1 bis 12 m/s (3 bis 39 ft/s). Die Genauigkeit beträgt ±0,0015 m/s (±0,005 ft/s) ab Schleichmengenabschaltung bis 1 m/s (3 ft/s).

Die optionale hohe Genauigkeit ist ±0,25 % vom Messwert bei 1 bis 12 m/s (3 bis 39 ft/s).

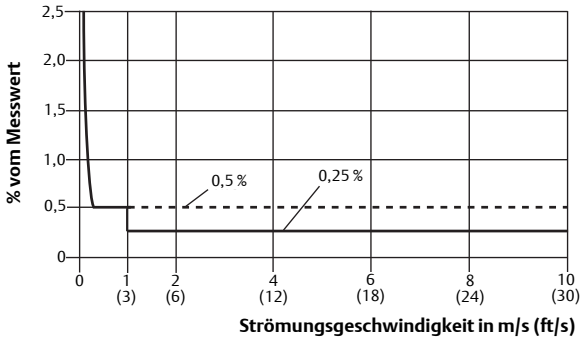

Messrohre in Sandwichbauweise

Die Standard-Systemgenauigkeit beträgt ±0,5 % vom Messwert bei 1 bis 12 m/s (3 bis 39 ft/s).
Die Genauigkeit beträgt ±0,005 m/s (0,015 ft/s) ab Schleichmengenabschaltung bis 1 m/s (3 ft/s).

Die optionale hohe Genauigkeit ist ±0,25 % vom Messwert bei 1 bis 12 m/s (3 bis 39 ft/s).

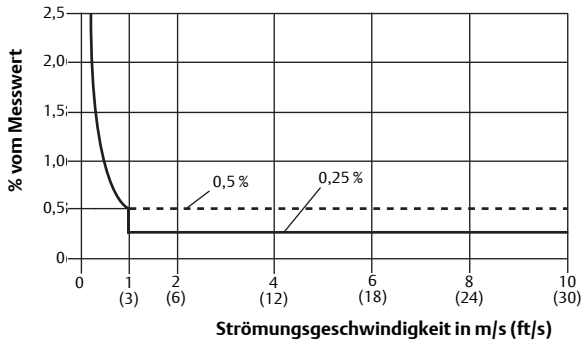

Analogausgang Einfluss

Der Analogausgang hat die gleiche Genauigkeit wie der Frequenzausgang plus 0,05 % der Messspanne.

Reproduzierbarkeit

±0,1 % vom Messwert

Ansprechzeit (Analogausgang)

Max. 50 ms Ansprechzeit nach Änderung am Eingang

Stabilität

± 0,25 % vom Messwert über sechs Monate

Einfluss der Umgebungstemperatur

±0,25 % Änderung über dem Betriebstemperaturbereich

Geräteausführungen

Werkstoffe

Standardgehäuse

Aluminium mit geringem Kupfergehalt
Typ 4X und IEC 60529 IP66

Lackierung

Polyurethanbeschichtung (1,3 bis 5 mils dick)

Gehäusedeckeldichtung

Silikongummi

Elektrische Anschlüsse

Vier $^{1}/_{2}$ in. NPT Standard

Schrauben am Anschlussklemmenblock: 6-32 (Nr. 6) geeignet für Kabel bis 14 AWG.

Vibrationsfestigkeit

3G gemäß IEC 770 (1984)

Abmessungen

Siehe Abbildung 10.

Gewicht

Ca. 4,0 kg (9 lbs.).

0,5 kg (1 lbs) für Display Optionscode M4 oder M5 addieren.



Rosemount 8750W Messrohre in Flanschbauweise – Technische Daten

Funktionsbeschreibung

Einsatzbereiche

Versorgungs-, Wasser- und Abwasseranwendungen

Nennweiten

15 mm bis 1200 mm ($^1/_2$ in. bis 48 in.)

Messrohr-Spulenwiderstand

9–17 Ω

Austauschbarkeit

Rosemount 8750W Messrohre sind mit den Messumformern 8750W austauschbar. Die Systemgenauigkeit ist unabhängig von Nennweite und optionalem Zubehör. Jedes Messrohr besitzt ein Typenschild mit einer 16-stelligen Kalibriernummer, die über das Bedieninterface oder ein Handterminal in einen Messumformer eingegeben wird.

Obere Messgrenze

12 m/s (39,37 ft/s)

Prozesstemperaturgrenzen

PTFE-Auskleidung
–29 bis 120 °C (–20 bis 248 °F)

Polyurethan-Auskleidung
–18 bis 60 °C (0 bis 140 °F)

Neopren-Auskleidung
–18 bis 80 °C (0 bis 176 °F)

Umgebungstemperaturgrenzen

–29 bis 60 °C (–20 bis 140 °F)

Druckgrenzen

Siehe Tabelle 15, Tabelle 16 und Tabelle 17

Vakuumgrenzen

PTFE-Auskleidung
Absolutes Vakuum bis 120 °C (248 °F) bis zu Nennweiten von 100 mm (4 in.). Vakuumanwendungen mit Nennweiten ab 150 mm (6 in.) auf Anfrage.

Alle anderen Standard-Auskleidungswerkstoffe für Messrohre
Absolutes Vakuum bis zur maximalen Werkstoff-Temperaturgrenze für alle verfügbaren Nennweiten.

Eintauchschutz gemäß IP68

Das extern montierte Messrohr 8750W erfüllt Schutzart IP68 bis zu einer Unterwassertiefe von 10 m (33 ft) und bis zu 48 Stunden. Für die Schutzart IP68 ist es erforderlich, dass der Messumformer abgesetzt montiert ist. Es müssen Kabelverschraubungen, Leitungseinführungen und Stopfen mit Schutzart IP68 verwendet werden.

Ausführliche Informationen zu fachgerechten IP68-Installationstechniken siehe Rosemount Technische Anmerkung 00840-0100-4750 unter www.rosemount.com.

Leitfähigkeitsgrenzen

Die Prozessflüssigkeit muss eine Mindestleitfähigkeit von 5 µS/cm (5 micromho/cm) aufweisen.

Tabelle 15. Temperatur- und Druckgrenzen für Flansche gemäß ASME B16.5[(1)]

Temperatur- und Druckgrenzen für Messrohre mit Flanschen gemäß ASME B16.5 (Nennweiten 1/2 in. bis 24 in.)				
		Druck		
Flanschwerkstoff	Flanschdruckstufe	bei –29 bis 38 °C (–20 bis 100 °F)	bei 93 °C (200 °F)	bei 149 °C (300 °F)
Kohlenstoffstahl	Class 150	285 psi	260 psi	230 psi
	Class 300	740 psi	675 psi	655 psi
Edelstahl 304	Class 150	275 psi	235 psi	205 psi
	Class 300	720 psi	600 psi	530 psi

(1) Die Temperaturgrenzen der Auskleidung sind ebenfalls zu berücksichtigen.

Tabelle 16. Temperatur- und Druckgrenzen für Flansche gemäß AS2129[(1)]

Temperatur- und Druckgrenzen für Messrohre mit Flanschen gemäß AS2129 Tabelle D und E (Nennweiten 4 in. bis 24 in.)				
		Druck		
Flanschwerkstoff	Flanschdruckstufe	bei –29 bis 50 °C (–20 bis 122 °F)	bei 100 °C (212 °F)	bei 150 °C (302 °F)
Kohlenstoffstahl	D	101,6 psi	101,6 psi	101,6 psi
	E	203,1 psi	203,1 psi	203,1 psi

(1) Die Temperaturgrenzen der Auskleidung sind ebenfalls zu berücksichtigen.

Tabelle 17. Temperatur- und Druckgrenzen für Flansche gemäß EN 1092-1[(1)]

Temperatur- und Druckgrenzen für Messrohre mit Flanschen gemäß EN 1092-1 (Nennweiten 15 mm bis 600 mm)				
		Druck		
Flanschwerkstoff	Flanschdruckstufe	bei –29 bis 50 °C (–20 bis 122 °F)	bei 100 °C (212 °F)	bei 150 °C (302 °F)
Kohlenstoffstahl	PN 10	10 bar	10 bar	9,7 bar
	PN 16	16 bar	16 bar	15,6 bar
	PN 25	25 bar	25 bar	24,4 bar
	PN 40	40 bar	40 bar	39,1 bar
Edelstahl 304	PN 10	9,1 bar	7,5 bar	6,8 bar
	PN 16	14,7 bar	12,1 bar	11,0 bar
	PN 25	23 bar	18,9 bar	17,2 bar
	PN 40	36,8 bar	30,3 bar	27,5 bar

(1) Die Temperaturgrenzen der Auskleidung sind ebenfalls zu berücksichtigen.

Tabelle 18. Temperatur- und Druckgrenzen für Flansche gemäß GB/T 9119[(1)]

		Druck (Mpa)		
Flanschwerkstoff	Flanschdruckstufe	≤ 20 °C	bei 100 °C (212 °F)	bei 150 °C (302 °F)
Kohlenstoffstahl Gruppe 3E0	PN 10	1,00	0,92	0,88
	PN 16	1,60	1,48	1,40
	PN 40	4,00	3,71	3,52
Edelstahl 304 Gruppe 11E0	PN 10	1,00	0,90	0,81
	PN 16	1,60	1,45	1,31
	PN 40	4,00	3,63	3,27

(1) Die Temperaturgrenzen der Auskleidung sind ebenfalls zu berücksichtigen.

Tabelle 19. Temperatur- und Druckgrenzen für Flansche gemäß JIS B2220(1)

		Druck (Mpa)	
Flanschwerkstoff	**Flanschdruckstufe**	**≤ 50 °C (122 °F)**	**bei 120 °C (248 °F)**
Kohlenstoffstahl	10 K	1,4	1,4
Edelstahl 304 (15 mm bis 65 mm)	10 K	1,4	1,4
Edelstahl 304 (≤ 80 mm)	10 K	1,4	1,0

(1) Die Temperaturgrenzen der Auskleidung sind ebenfalls zu berücksichtigen.

Geräteausführungen

Nicht mediumberührte Werkstoffe

Messrohr
Edelstahl 304/304L

Flansche
Kohlenstoffstahl, Edelstahl 304/304L

Spulengehäuse
Gewalzter Kohlenstoffstahl

Lackierung
Polyurethanbeschichtung (1,3 bis 5 mils dick)

Mediumberührte Werkstoffe

Auskleidung
PTFE, Polyurethan, Neopren

Elektroden
Edelstahl 316L, Nickellegierung 276 (UNS N10276)

Flansche ohne Dichtleiste

Flansche ohne Dichtleiste werden mit voller Auskleidung hergestellt. Nur erhältlich in Neopren.

Prozessanschlüsse

ASME B16.5

Class 150: 15 mm bis 600 mm (1/2 in. bis 24 in.)

Class 300: 15 mm bis 600 mm (1/2 in. bis 24 in.)

AWWA C207
Class D: 750 mm bis 1200 mm (30 in. und 48 in.)

Class E: 1000 mm bis 1200 mm (40 in. und 48 in.)

EN 1092-1
PN10: 200 mm bis 600 mm, 1000 mm, 1200 mm (8 in. bis 24 in., 40 in., 48 in.)

PN16: 100 mm bis 600 mm, 1000 mm (4 in. bis 24 in., 40 in.)

PN 25: 200 mm bis 600 mm (8 in. bis 24 in.)

PN40: 15 mm bis 600 mm (1/2 in. bis 24 in.)

AS2129
Tabelle D und E: 15 mm bis 1000 mm, 1200 mm (1/2 in. bis 40 in., 48 in.)

AS4087
PN16, PN21, PN35: 50 mm bis 1000 mm, 1200 mm (2 in. bis 40 in., 48 in.) (außer 5 in.)

GB/T9119
PN10: 200 mm bis 600 mm, 1000 mm, 1200 mm (8 in. und 24 in., 40 in., 48 in.)

PN16: 100 mm bis 600 mm, 1000 mm (4 in. und 24 in., 40 in.)

PN40: 15 mm bis 600 mm (1/2 in. bis 24 in.)

JIS B2220
10 K: 15 mm bis 600 mm (1/2 in. bis 24 in.)

20 K, 40 K: 15 mm bis 200 mm (1/2 in. bis 8 in.)

Elektrische Anschlüsse

Leitungseinführungen: 1/2-in. NPT Standard.

Schrauben am Anschlussklemmenblock: 6-32 (Nr. 6) geeignet für Kabel bis 14 AWG.

Sicherheitserdungsschrauben: externes Edelstahlgehäuse, M5; intern 8-32 (Nr. 8)

Prozess-Referenzelektrode (optional)

Eine Prozess-Referenzelektrode kann ähnlich wie die Messelektroden durch die Messrohrauskleidung im Messrohr 8750W installiert werden. Sie ist aus demselben Werkstoff wie die Messelektroden hergestellt.

Erdungsringe (optional)

Erdungsringe können zwischen Flansch und Dichtfläche des Messrohrs an beiden Enden des Messrohrs installiert werden. Einzelne Erdungsringe können an einem beliebigen Ende des Messrohrs installiert werden. Der Innendurchmesser der Erdungsringe ist etwas größer als der Innendurchmesser des Messrohrs. Erdungsringe verfügen über eine hervorstehende Lasche, an die das Erdungskabel angeschlossen wird. Erdungsringe sind in Edelstahl 316L und Nickellegierung 276 (UNS N10276) erhältlich. Siehe Abbildung 14.

Abmessungen

Siehe Abbildung 11 bis Abbildung 13.

Gewicht

Siehe Tabelle 20 bis Tabelle 26.



Rosemount 8750W Messrohre in Sandwichbauweise – Technische Daten

Funktionsbeschreibung

Einsatzbereiche

Versorgungs-, Wasser- und Abwasseranwendungen

Nennweiten

4 mm bis 200 mm (1 1/2 in. bis 8 in.)

Messrohr-Spulenwiderstand

10–18 Ω

Austauschbarkeit

Rosemount 8750W Messrohre in Sandwichbauweise sind mit den Messumformern 8750W austauschbar. Die Systemgenauigkeit ist unabhängig von Nennweite und optionalem Zubehör. Jedes Messrohr besitzt ein Typenschild mit einer 16-stelligen Kalibriernummer, die über das Bedieninterface oder ein Handterminal in einen Messumformer eingegeben wird.

Obere Messgrenze

12 m/s (39,37 ft/s)

Prozesstemperaturgrenzen

PTFE-Auskleidung
–29 bis 177 °C (–20 bis 350 °F)

Umgebungstemperaturgrenzen

–29 bis 60 °C (–20 bis 140 °F)

Max. sicherer Betriebsdruck bei 38 °C (100 °F)

PTFE-Auskleidung
Absolutes Vakuum bis zu Nennweiten von 100 mm (4 in.). Für Vakuumanwendungen mit Nennweiten ab 1450 mm (6 in.) auf Anfrage.

Eintauchschutz gemäß IP68

Das extern montierte Messrohr 8750W in Sandwichbauweise erfüllt Schutzart IP68 bis zu einer Unterwassertiefe von 10 m (33 ft) und bis zu 48 Stunden. Für die Schutzart IP68 ist es erforderlich, dass der Messumformer abgesetzt montiert ist. Es müssen Kabelverschraubungen, Leitungseinführungen und Stopfen mit Schutzart IP68 verwendet werden. Ausführliche Informationen zu fachgerechten IP68-Installationstechniken siehe Rosemount Technische Dokumentation 00840-0100-4750 unter www.rosemount.com.

Leitfähigkeitsgrenzen

Die Prozessflüssigkeit muss eine Mindestleitfähigkeit von 5 µS/cm (5 micromho/cm) aufweisen.

Geräteausführungen

Nicht mediumberührte Werkstoffe

Sensorgehäuse
Edelstahl 303
CF3M oder CF8M
Edelstahl 304/304L

Spulengehäuse
Gewalzter Kohlenstoffstahl

Lackierung
Polyurethanbeschichtung (1,3 bis 5 mils dick)

Mediumberührte Werkstoffe

Auskleidung
PTFE

Elektroden
Edelstahl 316L, Nickellegierung 276 (UNS N10276)

Prozessanschlüsse

Montage zwischen folgenden Flanschkonfigurationen
ASME B16.5: Class 150, 300
EN 1092-1: PN10, PN16, PN25, PN40

JIS B2220: 10K, 20K,
AS4087: PN16, PN21, PN35

Gewindebolzen, Muttern und Unterlegscheiben

MK2
ASME B16.5

Stehbolzen, Vollgewinde: Kohlenstoffstahl, ASTM A193, Güteklasse B7

Sechskantmuttern: ASTM A194 Güteklasse 2H;

Unterlegscheiben: Kohlenstoffstahl, Typ A, Serie N, SAE gemäß ANSI B18.2.1

Alle Teile klar chromatiert, verzinkt

EN 1092-1

Stehbolzen, Vollgewinde: Kohlenstoffstahl, ASTM A193, Güteklasse B7

Sechskantmuttern: ASTM A194 Güteklasse 2H; DIN 934 H = D

Unterlegscheiben: Kohlenstoffstahl, DIN 125

Alle Teile gelb verzinkt

Elektrische Anschlüsse

Leitungseinführungen: $^1/_2$-in. NPT Standard.

Schrauben am Anschlussklemmenblock: 6-32 (Nr. 6) geeignet für Kabel bis 14 AWG.

Sicherheitserdungsschrauben: externes Edelstahlgehäuse, M5; intern 8-32 (Nr. 8)

Prozess-Referenzelektrode (optional)

Eine Prozess-Referenzelektrode kann ähnlich wie die Messelektroden durch die Messrohrauskleidung installiert werden. Sie ist aus demselben Werkstoff wie die Messelektroden hergestellt.

Erdungsringe (optional)

Erdungsringe können zwischen Flansch und Dichtfläche des Messrohrs an beiden Enden des Messrohrs installiert werden. Der Innendurchmesser der Erdungsringe ist etwas kleiner als der Innendurchmesser des Messrohrs. Die Erdungsringe verfügen über eine hervorstehende Lasche, an die das Erdungskabel angeschlossen wird. Erdungsringe sind in Edelstahl 316L und Nickellegierung 276 (UNS N10276) erhältlich. Siehe Tabelle 14.

Abmessungen

Siehe Abbildung 15.

Gewicht

Siehe Tabelle 27.

Produkt-Zulassungen

Bestell-nummer	8750W Magnetisch-induktive Durchfluss-Messsysteme – Zulassungen	Region	Prüfstelle	Zulassungs-Nr.
–	Standardbescheinigung*	USA EU	FM	3030548
Z1	ATEX Nichtfunkend und Staub für nicht entflammbare Flüssigkeiten	EU	DEKRA	***
ND	ATEX Staub	EU	DEKRA	***
Z2	InMetro Nichtfunkend und Staub für nicht entflammbare Flüssigkeiten	Brasilien	***	***
NB	InMetro Staub	Brasilien	***	***
Z3	NEPSI Nichtfunkend und Staub für nicht entflammbare Flüssigkeiten	China	***	***
NC	NEPSI Staub	China	***	***
Z5	DIP (Staub-Ex-Schutz) Class II und III, Div 1. Keine Funken erzeugend, Class I Div 2 für nicht entflammbare Flüssigkeiten	USA	FM	3030548
Z6	CSA, Class I Div 2 für nicht entflammbare Flüssigkeiten; DIP	Kanada	CSA	***
Z7	IECEx Nichtfunkend und Staub für nicht entflammbare Flüssigkeiten	Global	DEKRA	***
NF	IECEx Staub	Global	DEKRA	***
Z8	EAX Nichtfunkend und Staub für nicht entflammbare Flüssigkeiten	Russland**	***	***
NM	EAC Staub	Russland**	***	***
Z9	KOSHA Nichtfunkend und Staub für nicht entflammbare Flüssigkeiten	Korea	***	***
NK	KOSHA Staub	Korea	***	***

* Erfüllt lediglich die lokalen landesspezifischen Produktsicherheits-, elektromagnetischen, Druck- und anderen anwendbaren Richtlinien. Darf nicht in einer klassifizierten Umgebung oder in Ex-Schutz-Zonen eingesetzt werden.

** Zollunion (Russland, Weißrussland und Kasachstan)

*** Geplante Einreichung bzw. bereits in Bearbeitung bei zuständiger Behörde.

Zulassungskennzeichnungen und Logos

Symbol*	Kennzeichnung oder Symbolname	Region	Bedeutung der Kennzeichnungen oder Symbole	Sicherheits-zulassungscodes:
CE	CE	Europäische Union	Erfüllt alle zutreffenden EU-Richtlinien.	Z1, ND
Ex	ATEX	Europäische Union	Konform mit Ausrüstungs- und Schutzsystemen, die für den Einsatz in potenziell explosiven Umgebungen (ATEX) gemäß 94/9/EG geeignet sind	Z1, ND
N96	C-tick	Australien	Erfüllt die geltenden Normen Australiens für elektromagnetische Verträglichkeit	Z7, NF
FM APPROVED	FM-Zulassung	USA	Erfüllt die geltenden ANSI-Normen.	Z5
EAC	Eurasische Konformität (EAC)	Eurasische Zollunion (Russland, Weißrussland und Kasachstan)	Erfüllt alle geltenden technischen Bestimmungen der EAC-Zollunion	Z8, NM
Ex	EAC Ex-Schutz	Eurasische Zollunion (Russland, Weißrussland und Kasachstan)	Erfüllt technische Bestimmung, (TR CU 012/2011) – Die Sicherheit von Geräten bei der Verwendung in explosiven Umgebungen.	Z8, NM

*Zulassungsschilder für normalen Einsatz sind mit CE-, C-tick-, FM-, CSA- und EAC-Logos gekennzeichnet.

Informationen zu EU-Richtlinien

Eine Kopie der EG-Konformitätserklärung finden Sie am Ende der Kurzanleitung. Die neueste Version der EG-Konformitätserklärung ist auf folgender Website zu finden: www.rosemount.com.

Elektromagnetische Verträglichkeit (EMV) (2004/108/EG)

EN 61326-1: 2013

Niederspannungsrichtlinie (LVD) (2006/95/EG)

EN 61010-1: 2010

IP-Schutzart für Staub und Wasser gemäß EN 60079-0 und EN 60529 – **IP66/68** (Die Schutzart IP68 gilt nur für das Messrohr und die externe Anschlussdose, sofern der Messumformer extern oder an einer Wand montiert ist. Die Schutzart IP68 gilt nicht für den Messumformer. Die Schutzart IP68 gilt nur bis zu einer Tiefe von 10 m und bis zu 48 Stunden.)

Europäische Druckgeräterichtlinie (PED) (97/23/EG)

PED-Zertifizierung erfordert Optionscode „PD“.

Modelle mit CE-Kennzeichnung, die ohne Option „PD“ bestellt wurden, werden mit „Not Compliant to (97/23/EC)“ (Nicht konform mit [97/23/EG]) gekennzeichnet.

Die gesetzlich vorgeschriebene CE-Kennzeichnung mit der benannten Stelle Nummer 0575 befindet sich bei allen Messrohren auf dem Messrohr-Zulassungsschild.

Für Messrohre der Kategorie I ist die Konformitätsbewertung nach Modul A anzuwenden.

Für Messrohre der Kategorien II–III ist die Konformitätsbewertung nach Modul H anzuwenden.

QS-Bewertungszertifikat

EG-Nr. 4741-2014-CE-HOU-DNV: Konformitätsbewertung nach Modul H

8750W Messrohre

Nennweiten 40 bis 600 mm (1 1/2 in. bis 24 in.)

EN 1092-1 Flansche und ASME B16.5 Class 150 und ASME B16.5 Class 300 Flansche.

Ebenso lieferbar mit ASME B16.5 Class 600 Flanschen in begrenzten Nennweiten.

Alle anderen Rosemount Messrohre – Nennweiten von max. 25 mm (1 in.): „Gute Ingenieurspraxis“

Messrohre gemäß „Guter Ingenieurspraxis“ liegen außerhalb des PED-Bewertungsrahmens und können nicht mit der PED-Zertifizierung versehen werden.

Zulassungen

Factory Mutual (FM)

FM-Standardbescheinigung (Factory Mutual)

Der Messumformer und das Messrohr wurden standardmäßig von FM untersucht und geprüft, um zu gewährleisten, dass die Konstruktion die grundlegenden elektrischen, mechanischen und Brandschutzanforderungen erfüllt. FM ist ein national anerkanntes Prüflabor (NRTL), zugelassen von der Federal Occupational Safety and Health Administration (OSHA [US-Behörde für Sicherheit und Gesundheitsschutz am Arbeitsplatz]).

8750W Magnetisch-induktives Messrohr und Messumformer

Z5 Alle Messrohre und integriert oder extern montierte Messumformer (Messumformer-Montagecodes T oder R)
Keine Funken erzeugend für Class I, Division 2, Groups ABCD: T4
Staub-Ex-Schutz für Class II/III, Division 1, Groups EFG: T5 –29 °C ≤ Ta ≤ 60 °C
Gehäuseschutzart 4X, IP66/68 (IP68-Messrohr nur bei extern montiertem Messumformer)
Installation gemäß Zeichnung 8750W-1052

Spezielle Voraussetzungen zur sicheren Verwendung (X):

1. Das Messrohr darf nur in nicht entflammbaren Prozessen verwendet werden.

8750W Magnetisch-induktives Messrohr und Messumformer

Z5 Alle Messrohre und wandmontierten Messumformer (Messumformer-Montagecode W)
Keine Funken erzeugend für Class I, Division 2, Groups ABCD: T4
Staub-Ex-Schutz für Class II/III, Division 1, Groups EFG: T4 –29 °C ≤ Ta ≤ 40 °C
Gehäuseschutzart 4X, IP66/68 (IP68 nur Messrohr)
Installation gemäß Zeichnung 8750W-1052

Spezielle Voraussetzungen zur sicheren Verwendung (X):

1. Das Messrohr darf nur in nicht entflammbaren Prozessen verwendet werden.

Abbildung 8. Rosemount 8750W – Konformitätserklärung

EMERSON. Process Management

ROSEMOUNT

CE

EC Declaration of Conformity

No: RFD 1098 Rev. C

We,

Emerson Process Management
Rosemount Flow
12001 Technology Drive
Eden Prairie, MN 55344
USA

declare under our sole responsibility that the product(s),

Rosemount Model 8750W Magnetic Flowmeters

to which this declaration relates, is in conformity with the provisions of the European Community Directives, including the latest amendments, as shown in the attached schedule.

Assumption of conformity is based on the application of harmonized or applicable technical standards and, when applicable or required, a European Community notified body certification, as shown in the attached schedule.

(signature)

18 February 2015
(date of issue)

Mark Fleigle
(name - printed)

Vice President Technology and New Products
(function name - printed)

F FILE ID: 8750W CE Marking Page 1 of 2 RFD1098.docx

EMERSON. Process Management

ROSEMOUNT

CE

Schedule

EC Declaration of Conformity RFD 1098 Rev. C

LVD Directive (2006/95/EC)

All Models: EN 61010-1: 2010

EMC Directive (2004/108/EC)

All Models: EN 61326-1: 2013

PED Directive (97/23/EC)

All Models

Equipment without the 'PD' option is NOT PED compliant and cannot be used in the EEA without further assessment unless the installation is exempt under Article 1, paragraph 3 of the PED Directive (97/23/EC)

Model 8750W Magnetic Flowtube with Option "PD", in Line Sizes 1.5"- 24"

QS Certificate of Assessment - EC No. 4741-2014-CE-HOU-DNV
Module H Conformity Assessment
ASME B31.3: 2010

Model 8750W with Option "PD", in Line Sizes .5" – 1.0"
Sound Engineering Practice
ASME B31.3: 2010

PED Notified Body

Det Norske Veritas (DNV) [Notified Body Number: 0575]
Veritasveien 1, N-1322
Hovik, Norway

FILE ID: 8750W CE Marking Page 2 of 2 RFD1098.docx

EG-Konformitätserklärung

Nr.: RFD 1098 Rev. C

Wir,

Emerson Process Management
Rosemount Flow
12001 Technology Drive
Eden Prairie, MN 55344
USA

erklären unter unserer alleinigen Verantwortung, dass das/die Produkt/e

Rosemount Modell 8750W Magnetisch-induktive Durchfluss-Messsysteme

auf das/die sich diese Erklärung bezieht, konform ist zu den Vorschriften der EU-Richtlinien, einschließlich der neuesten Ergänzungen, gemäß beigefügtem Anhang.

Die Annahme der Konformität basiert auf der Anwendung der harmonisierten oder zutreffenden technischen Normen und, falls zutreffend oder erforderlich, der Zulassung durch eine benannte Stelle der Europäischen Union, gemäß beigefügtem Anhang.

18. Februar 2015	**Mark Fleigle**
(Ausgabedatum)	(Name – Druckschrift)
	Vice President Technology and New Products
	(Titel – Druckschrift)

F FILE ID: 8750W CE-Kennzeichnung Seite 1 von 2 RFD1098_C_ger.doc

EMERSON. Process Management

ROSEMOUNT

CE

Anhang

EG-Konformitätserklärung RFD 1098 Rev. C

Niederspannungsrichtlinie (2006/95/EG)

Alle Modelle: EN 61010-1: 2010

EMV-Richtlinie (2004/108/EG)

Alle Modelle: EN 61326-1: 2013

PED-Richtlinie (97/23/EG)

Alle Modelle

Ausrüstungsteile ohne Option „PD“ sind NICHT PED-konform und dürfen im Europäischen Wirtschaftsraum (EWR) nicht ohne weitere Prüfung verwendet werden, es sei denn, die Installation ist unter Artikel 1, Absatz 3 der Druckgeräterichtlinie (97/23/EG) davon ausgenommen.

Modell 8750W Magnetisch-induktives Messrohr mit Option „PD“, in Nennweiten 1,5"–24"

QS-Zertifikat der Bewertung – EG-Nr. 4741-2014-CE-HOU-DNV
Konformitätsbewertung nach Modul H
ASME B31.3: 2010

Modell 8750W mit Option „PD“, in Nennweiten 0,5"–1,0"
Gemäß „Guter Ingenieurspraxis“
ASME B31.3: 2010

PED Benannte Stelle

Det Norske Veritas (DNV) (Nummer der benannten Stelle: 0575)
Veritasveien 1, N-1322
Hovik, Norwegen

Abmessungen

Abbildung 9. Rosemount Messumformer 8750W für Feldmontage

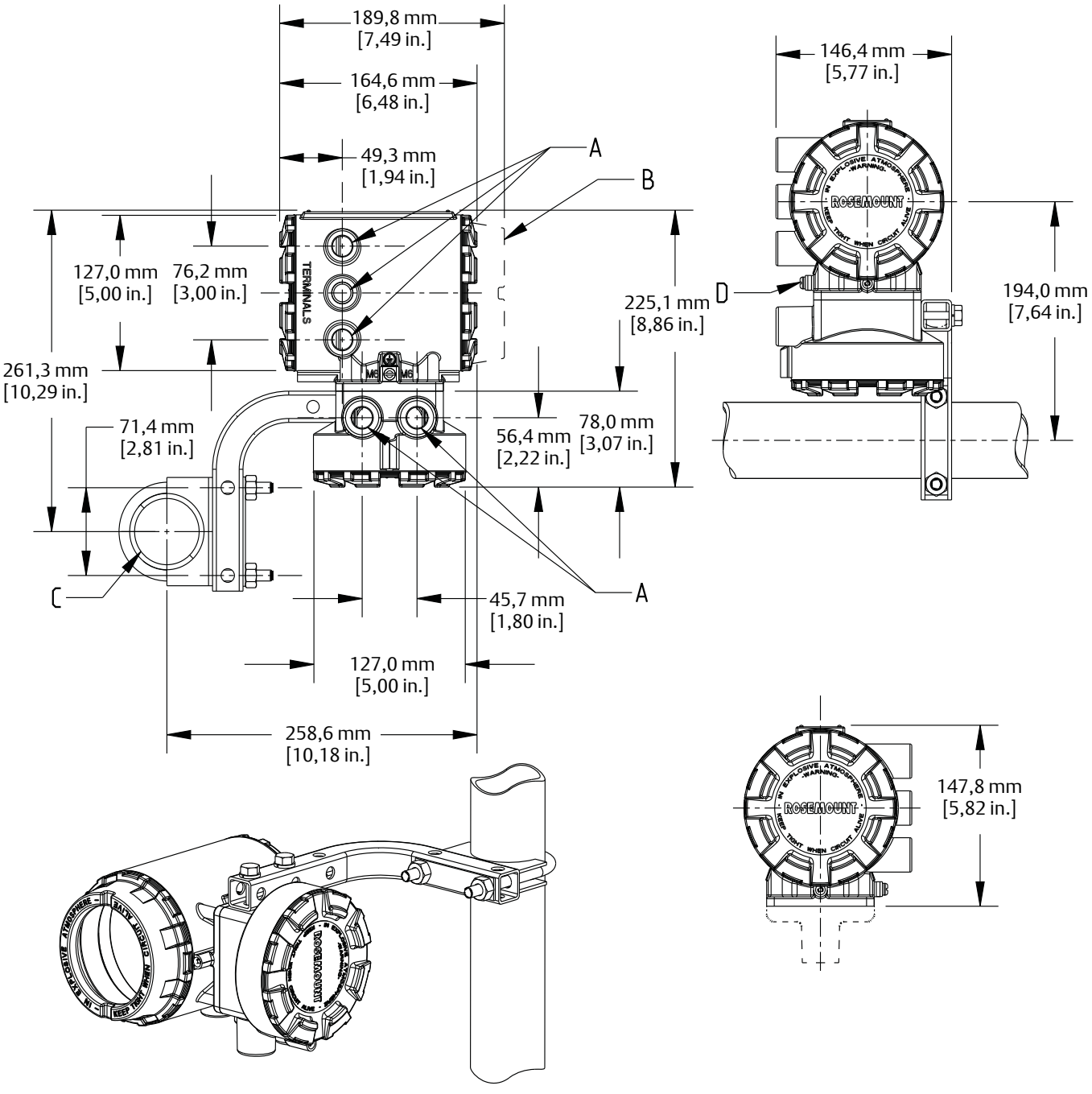

A. $^{1}/_{2}$"-14 NPT oder M20-Leitungseinführung
B. Bedieninterface-Gehäusedeckel
C. 2-in.-Rohrhalterung
D. Erdungsklemme

Abbildung 10. Rosemount 8750W Messumformer für Wandmontage

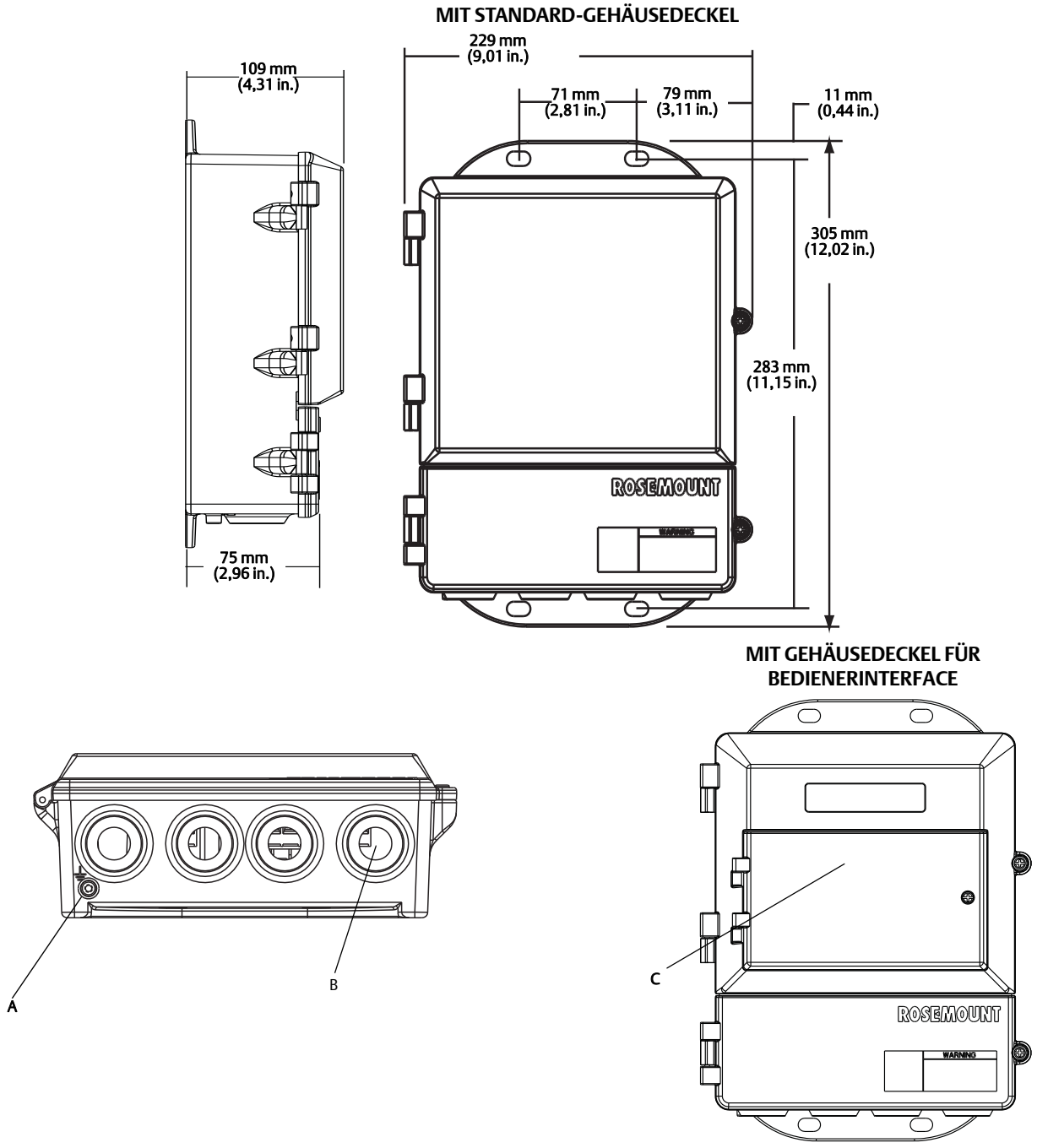

A. Erdungsklemme
B. 1/2–14 NPT-Leitungseinführung (4x)
C. Bedieninterface-/Tastatur-Abdeckung

Abbildung 11. Rosemount 8750W mit geflanschtem Messrohr und Messrohr mit Dichtleiste 15 mm bis 65 mm (1/2 in. bis 2,5 in.)

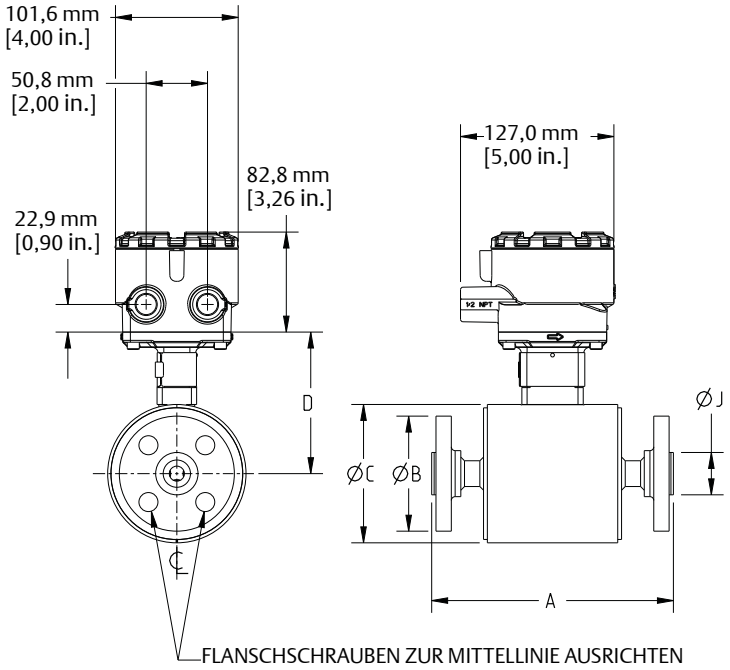

Tabelle 20. Rosemount 8750W mit geflanschtem Messrohr und Messrohr mit Dichtleiste 15 mm bis 65 mm (1/2 in. bis 2,5 in.) – Abmessungen

Nennweite, Beschreibung	Gesamtlänge			Gehäuse ∅ ABM „C“	ABM „D“	Auskleidung ∅ an Dichtleiste, ABM „J“	Gewicht des Messrohrs (kg/lbs.)
	ABM „A“ PTFE	ABM „A“ Neopren	ABM „A“ Poly				
15 mm (0,5 in.) ASME – 150, SO/RF	200 (7,88)	200 (7,88)	200 (7,88)	114 (4,50)	112 (4,41)	35 (1,38)	4 (9)
15 mm (0,5 in.) ASME – 300, SO/RF	200 (7,88)	200 (7,88)	200 (7,88)	114 (4,50)	112 (4,41)	35 (1,38)	5 (10)
15 mm (0,5 in.) EN 1092-1 – PN40, SO/RF	200 (7,88)	200 (7,88)	200 (7,88)	114 (4,50)	112 (4,41)	45 (1,77)	5 (10)
15 mm (0,5 in.) AS 2129 Tabelle „D“, SO/RF	200 (7,88)	200 (7,88)	200 (7,88)	114 (4,50)	112 (4,41)	47 (1,85)	4 (8)
15 mm (0,5 in.) AS 2129 Tabelle „E“, SO/RF	200 (7,88)	200 (7,88)	200 (7,88)	114 (4,50)	112 (4,41)	47 (1,85)	4 (8)
15 mm (0,5 in.) JIS B2220 – 10 K, SO/RF	200 (7,88)	200 (7,88)	200 (7,88)	114 (4,50)	112 (4,41)	45 (1,77)	5 (10)
15 mm (0,5 in.) JIS B2220 – 20 K, SO/RF	200 (7,88)	200 (7,88)	200 (7,88)	114 (4,50)	112 (4,41)	45 (1,77)	5 (10)
15 mm (0,5 in.) GB/T9119 PN40, SO/RF	200 (7,88)	200 (7,88)	200 (7,88)	114 (4,50)	112 (4,41)	45 (1,77)	5 (10)
25 mm (1 in.) ASME – 150, SO/RF	200 (7,88)	200 (7,88)	200 (7,88)	114 (4,50)	112 (4,41)	51 (2,00)	5 (11)
25 mm (1 in.) ASME – 300, SO/RF	200 (7,88)	200 (7,88)	200 (7,88)	114 (4,50)	112 (4,41)	51 (2,00)	6 (14)
25 mm (1 in.) EN 1092-1 – PN40, SO/RF	200 (7,88)	200 (7,88)	200 (7,88)	114 (4,50)	112 (4,41)	68 (2,68)	6 (14)
25 mm (1 in.) AS 2129 Tabelle „D“, SO/RF	200 (7,88)	200 (7,88)	200 (7,88)	114 (4,50)	112 (4,41)	65 (2,56)	5 (10)
25 mm (1 in.) AS 2129 Tabelle „E“, SO/RF	200 (7,88)	200 (7,88)	200 (7,88)	114 (4,50)	112 (4,41)	63 (2,48)	5 (10)
25 mm (1 in.) JIS B2220 – 10 K, SO/RF	200 (7,88)	200 (7,88)	200 (7,88)	114 (4,50)	112 (4,41)	67 (2,64)	6 (13)
25 mm (1 in.) JIS B2220 – 20 K, SO/RF	200 (7,88)	200 (7,88)	200 (7,88)	114 (4,50)	112 (4,41)	67 (2,64)	6 (14)
25 mm (1 in.) GB/T9119 PN40, SO/RF	200 (7,88)	200 (7,88)	200 (7,88)	114 (4,50)	112 (4,41)	68 (2,68)	6 (14)
40 mm (1,5 in.) ASME – 150, SO/RF	200 (7,87)	198 (7,80)	200 (7,87)	132 (5,21)	122 (4,82)	73 (2,88)	7 (15)
40 mm (1,5 in.) ASME – 300, SO/RF	200 (7,87)	198 (7,80)	200 (7,87)	132 (5,21)	122 (4,82)	73 (2,88)	9 (21)
40 mm (1,5 in.) EN 1092-1 – PN40, SO/RF	200 (7,87)	198 (7,80)	200 (7,87)	132 (5,21)	122 (4,82)	88 (3,46)	9 (19)
40 mm (1,5 in.) AS 2129 Tabelle „D“, SO/RF	200 (7,87)	198 (7,80)	200 (7,87)	132 (5,21)	122 (4,82)	78 (3,07)	6 (12)
40 mm (1,5 in.) AS 2129 Tabelle „E“, SO/RF	200 (7,87)	198 (7,80)	200 (7,87)	132 (5,21)	122 (4,82)	78 (3,07)	6 (13)

Tabelle 20. Rosemount 8750W mit geflanschtem Messrohr und Messrohr mit Dichtleiste 15 mm bis 65 mm (1/2 in. bis 2,5 in.) – Abmessungen

Nennweite, Beschreibung	Gesamtlänge			Gehäuse ∅ ABM „C“	ABM „D“	Auskleidung ∅ an Dichtleiste, ABM „J“	Gewicht des Messrohrs (kg/lbs.)
	ABM „A“ PTFE	ABM „A“ Neopren	ABM „A“ Poly				
40 mm (1,5 in.) JIS B2220 – 10 K, SO/RF	200 (7,87)	198 (7,80)	200 (7,87)	132 (5,21)	122 (4,82)	81 (3,19)	7 (16)
40 mm (1,5 in.) JIS B2220 – 20 K, SO/RF	200 (7,87)	198 (7,80)	200 (7,87)	132 (5,21)	122 (4,82)	81 (3,19)	8 (17)
40 mm (1,5 in.) GB/T9119 PN40, SO/RF	200 (7,87)	198 (7,80)	200 (7,87)	132 (5,21)	122 (4,82)	88 (3,46)	9 (19)
50 mm (2 in.) ASME – 150, SO/RF	200 (7,87)	198 (7,80)	200 (7,87)	132 (5,21)	122 (4,82)	92 (3,62)	9 (20)
50 mm (2 in.) ASME – 300, SO/RF	200 (7,87)	198 (7,80)	200 (7,87)	132 (5,21)	122 (4,82)	92 (3,62)	11 (23)
50 mm (2 in.) EN 1092-1 – PN40, SO/RF	200 (7,87)	198 (7,80)	200 (7,87)	132 (5,21)	122 (4,82)	102 (4,02)	11 (23)
50 mm (2 in.) AS 2129 Tabelle „D“, SO/RF	200 (7,87)	198 (7,80)	200 (7,87)	132 (5,21)	122 (4,82)	90 (3,54)	6 (14)
50 mm (2 in.) AS 2129 Tabelle „E“, SO/RF	200 (7,87)	198 (7,80)	200 (7,87)	132 (5,21)	122 (4,82)	90 (3,54)	7 (15)
50 mm (2 in.) JIS B2220 – 10 K, SO/RF	200 (7,87)	198 (7,80)	200 (7,87)	132 (5,21)	122 (4,82)	96 (3,78)	8 (18)
50 mm (2 in.) JIS B2220 – 20 K, SO/RF	200 (7,87)	198 (7,80)	200 (7,87)	132 (5,21)	122 (4,82)	96 (3,78)	9 (19)
50 mm (2 in.) AS 4087 PN16, SO/RF	200 (7,87)	198 (7,80)	200 (7,87)	132 (5,21)	122 (4,82)	90 (3,54)	7 (16)
50 mm (2 in.) AS 4087 PN21, SO/RF	200 (7,87)	198 (7,80)	200 (7,87)	132 (5,21)	122 (4,82)	103 (4,06)	16 (34)
50 mm (2 in.) AS 4087 PN35, SO/RF	200 (7,87)	198 (7,80)	200 (7,87)	132 (5,21)	122 (4,82)	103 (4,06)	44 (96)
50 mm (2 in.) GB/T9119 PN40, SO/RF	200 (7,87)	198 (7,80)	200 (7,87)	132 (5,21)	122 (4,82)	102 (4,02)	11 (23)
65 mm (2,5 in.) ASME – 150, SO/RF	199 (7,82)	197 (7,76)	–	160 (6,31)	136 (5,37)	105 (4,12)	12 (27)
65 mm (2,5 in.) ASME – 300, SO/RF	199 (7,82)	197 (7,76)	–	160 (6,31)	136 (5,37)	105 (4,12)	15 (32)
65 mm (2,5 in.) EN 1092-1 – PN16, SO/RF	199 (7,82)	197 (7,76)	–	160 (6,31)	136 (5,37)	122 (4,80)	12 (27)
65 mm (2,5 in.) EN 1092-1 – PN40, SO/RF	199 (7,82)	197 (7,76)	–	160 (6,31)	136 (5,37)	122 (4,80)	14 (31)
65 mm (2,5 in.) AS 2129 Tabelle „D“, SO/RF	199 (7,82)	197 (7,76)	–	160 (6,31)	136 (5,37)	103 (4,06)	8 (17)
65 mm (2,5 in.) AS 2129 Tabelle „E“, SO/RF	199 (7,82)	197 (7,76)	–	160 (6,31)	136 (5,37)	103 (4,06)	9 (19)
65 mm (2,5 in.) JIS B2220 – 10 K, SO/RF	199 (7,82)	197 (7,76)	–	160 (6,31)	136 (5,37)	116 (4,57)	11 (25)
65 mm (2,5 in.) JIS B2220 – 20 K, SO/RF	199 (7,82)	197 (7,76)	–	160 (6,31)	136 (5,37)	116 (4,57)	12 (26)
65 mm (2,5 in.) AS 4087 PN16, SO/RF	199 (7,82)	197 (7,76)	–	160 (6,31)	136 (5,37)	103 (4,06)	8 (18)
65 mm (2,5 in.) AS 4087 PN21, SO/RF	199 (7,82)	197 (7,76)	–	160 (6,31)	136 (5,37)	122 (4,80)	11 (24)
65 mm (2,5 in.) AS 4087 PN35, SO/RF	199 (7,82)	197 (7,76)	–	160 (6,31)	136 (5,37)	122 (4,80)	12 (27)
65 mm (2,5 in.) GB/T9119 PN40, SO/RF	199 (7,82)	197 (7,76)	–	160 (6,31)	136 (5,37)	122 (4,80)	14 (31)

Abbildung 12. Rosemount 8750W mit geflanschtem Messrohr und Messrohr mit Dichtleiste 75 mm bis 1200 mm (3 in. bis 48 in.)

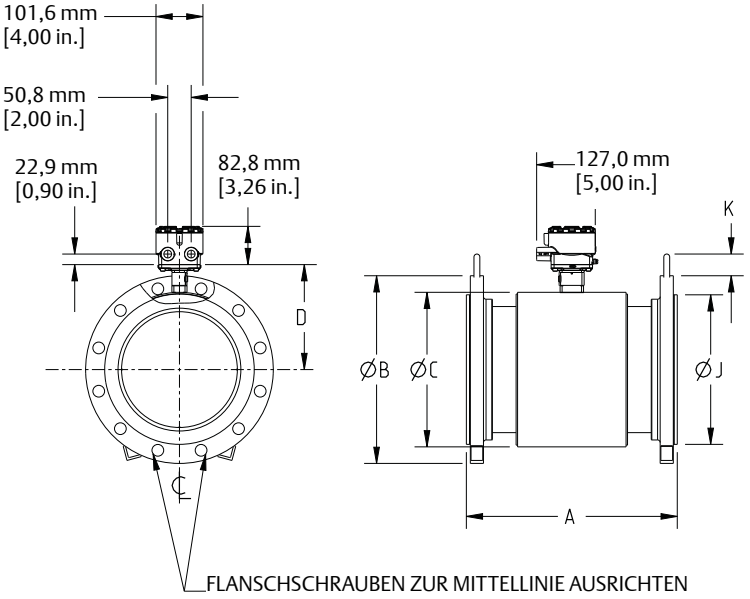

Tabelle 21. Rosemount 8750W mit geflanschtem Messrohr und Messrohr mit Dichtleiste 75 mm bis 150 mm (3 in. bis 6 in.) – Abmessungen

Nennweite, Beschreibung	Gesamtlänge			Gehäuse ∅ ABM „C“	ABM „D“	Auskleidung ∅ an Dichtleiste, ABM „J“	Hebering-Höhe ABM „K“	Gewicht des Messrohrs (kg/lbs.)
	ABM „A“ PTFE	ABM „A“ Neopren	ABM „A“ Poly					
80 mm (3 in.) ASME – 150, SO/RF	200 (7,87)	197 (7,75)	200 (7,87)	183 (7,21)	148 (5,82)	127 (5,00)	43 (1,70)	15 (34)
80 mm (3 in.) ASME – 300, SO/RF	219 (8,63)	216 (8,51)	219 (8,63)	183 (7,21)	148 (5,82)	127 (5,00)	43 (1,70)	19 (43)
80 mm (3 in.) EN 1092-1 – PN40, SO/RF	200 (7,87)	197 (7,75)	200 (7,87)	183 (7,21)	148 (5,82)	138 (5,43)	43 (1,70)	17 (38)
80 mm (3 in.) AS 2129 Tabelle „D“, SO/RF	200 (7,87)	197 (7,75)	200 (7,87)	183 (7,21)	148 (5,82)	122 (4,80)	43 (1,70)	11 (24)
80 mm (3 in.) AS 2129 Tabelle „E“, SO/RF	200 (7,87)	197 (7,75)	200 (7,87)	183 (7,21)	148 (5,82)	122 (4,80)	43 (1,70)	11 (24)
80 mm (3 in.) JIS – 10 K, SO/RF	200 (7,87)	197 (7,75)	200 (7,87)	183 (7,21)	148 (5,82)	126 (4,96)	43 (1,70)	13 (28)
80 mm (3 in.) JIS – 20 K, SO/RF	200 (7,87)	197 (7,75)	200 (7,87)	183 (7,21)	148 (5,82)	132 (5,20)	43 (1,70)	15 (34)
80 mm (3 in.) AS 4087 PN16, SO/RF	200 (7,87)	197 (7,75)	200 (7,87)	183 (7,21)	148 (5,82)	122 (4,80)	43 (1,70)	9 (20)
80 mm (3 in.) AS 4087 PN21, SO/RF	200 (7,87)	197 (7,75)	200 (7,87)	183 (7,21)	148 (5,82)	141 (5,55)	43 (1,70)	25 (56)
80 mm (3 in.) AS 4087 PN35, SO/RF	200 (7,87)	197 (7,75)	200 (7,87)	183 (7,21)	148 (5,82)	141 (5,55)	43 (1,70)	49 (109)
80 mm (3 in.) GB/T9119 PN40, SO/RF	200 (7,87)	197 (7,75)	200 (7,87)	183 (7,21)	148 (5,82)	138 (5,43)	43 (1,70)	19 (37)
100 mm (4 in.) ASME – 150, SO/RF	250 (9,84)	246 (9,69)	250 (9,84)	201 (7,91)	157 (6,17)	157 (6,19)	43 (1,70)	20 (45)
100 mm (4 in.) ASME – 300, SO/RF	276 (10,88)	273 (10,73)	276 (10,88)	201 (7,91)	157 (6,17)	157 (6,19)	43 (1,70)	29 (65)
100 mm (4 in.) EN 1092-1 – PN16, SO/RF	250 (9,84)	246 (9,69)	250 (9,84)	201 (7,91)	157 (6,17)	159 (6,22)	43 (1,70)	19 (41)
100 mm (4 in.) EN 1092-1 – PN40, SO/RF	250 (9,84)	246 (9,69)	250 (9,84)	201 (7,91)	157 (6,17)	162 (6,38)	43 (1,70)	22 (49)
100 mm (4 in.) AS 2129 Tabelle „D“, SO/RF	250 (9,84)	246 (9,69)	250 (9,84)	201 (7,91)	157 (6,17)	154 (6,06)	43 (1,70)	14 (31)
100 mm (4 in.) AS 2129 Tabelle „E“, SO/RF	250 (9,84)	246 (9,69)	250 (9,84)	201 (7,91)	157 (6,17)	154 (6,06)	43 (1,70)	15 (33)
100 mm (4 in.) JIS – 10 K, SO/RF	250 (9,84)	246 (9,69)	250 (9,84)	201 (7,91)	157 (6,17)	151 (5,95)	43 (1,70)	16 (35)
100 mm (4 in.) JIS – 20 K, SO/RF	250 (9,84)	246 (9,69)	250 (9,84)	201 (7,91)	157 (6,17)	160 (6,30)	43 (1,70)	20 (44)
100 mm (4 in.) AS 4087 PN16, SO/RF	250 (9,84)	246 (9,69)	250 (9,84)	201 (7,91)	157 (6,17)	154 (6,06)	43 (1,70)	13 (28)
100 mm (4 in.) AS 4087 PN21, SO/RF	250 (9,84)	246 (9,69)	250 (9,84)	201 (7,91)	157 (6,17)	167 (6,57)	43 (1,70)	31 (68)
100 mm (4 in.) AS 4087 PN35, SO/RF	250 (9,84)	246 (9,69)	250 (9,84)	201 (7,91)	157 (6,17)	167 (6,57)	43 (1,70)	54 (119)
100 mm (4 in.) GB/T9119 PN16, SO/RF	250 (9,84)	246 (9,69)	250 (9,84)	201 (7,91)	157 (6,17)	159 (6,22)	43 (1,70)	19 (41)
100 mm (4 in.) GB/T9119 PN40, SO/RF	250 (9,84)	246 (9,69)	250 (9,84)	201 (7,91)	157 (6,17)	162 (6,38)	43 (1,70)	22 (49)

Tabelle 21. Rosemount 8750W mit geflanschtem Messrohr und Messrohr mit Dichtleiste 75 mm bis 150 mm (3 in. bis 6 in.) – Abmessungen

Nennweite, Beschreibung	Gesamtlänge			Gehäuse ∅ ABM „C“	ABM „D“	Auskleidung ∅ an Dichtleiste, ABM „J“	Hebering-Höhe ABM „K“	Gewicht des Messrohrs (kg/lbs.)
	ABM „A“ PTFE	ABM „A“ Neopren	ABM „A“ Poly					
125 mm (5 in.) ASME – 150, SO/RF	249 (9,79)	247 (9,71)	–	244 (9,61)	178 (7,02)	186 (7,31)	43 (1,70)	24 (54)
125 mm (5 in.) ASME – 300, SO/RF	278 (10,94)	276 (10,86)	–	244 (9,61)	178 (7,02)	186 (7,31)	43 (1,70)	40 (89)
125 mm (5 in.) EN 1092-1 – PN16, SO/RF	249 (9,79)	241 (9,50)	–	244 (9,61)	178 (7,02)	188 (7,40)	43 (1,70)	25 (55)
125 mm (5 in.) EN 1092-1 – PN40, SO/RF	249 (9,79)	247 (9,71)	–	244 (9,61)	178 (7,02)	188 (7,40)	43 (1,70)	29 (65)
125 mm (5 in.) AS 2129 Tabelle „D“, SO/RF	249 (9,79)	247 (9,71)	–	244 (9,61)	178 (7,02)	186 (7,32)	43 (1,70)	19 (43)
125 mm (5 in.) AS 2129 Tabelle „E“, SO/RF	249 (9,79)	247 (9,71)	–	244 (9,61)	178 (7,02)	186 (7,32)	43 (1,70)	20 (44)
125 mm (5 in.) JIS – 10 K, SO/RF	249 (9,79)	247 (9,71)	–	244 (9,61)	178 (7,02)	182 (7,17)	43 (1,70)	22 (49)
125 mm (5 in.) JIS – 20 K, SO/RF	249 (9,79)	247 (9,71)	–	244 (9,61)	178 (7,02)	195 (7,68)	43 (1,70)	29 (64)
125 mm (5 in.) GB/T9119 PN16, SO/RF	249 (9,79)	241 (9,50)	–	244 (9,61)	178 (7,02)	188 (7,40)	43 (1,70)	23 (51)
125 mm (5 in.) GB/T9119 PN40, SO/RF	249 (9,79)	247 (9,71)	–	244 (9,61)	178 (7,02)	188 (7,40)	43 (1,70)	27 (60)
150 mm (6 in.) ASME – 150, SO/RF	300 (11,81)	295 (11,61)	298 (11,73)	253 (9,98)	185 (7,30)	216 (8,50)	43 (1,70)	31 (68)
150 mm (6 in.) ASME – 300, SO/RF	302 (13,06)	327 (12,88)	330 (13,00)	253 (9,98)	185 (7,30)	216 (8,50)	43 (1,70)	53 (117)
150 mm (6 in.) EN 1092-1 – PN16, SO/RF	300 (11,81)	295 (11,61)	298 (11,73)	253 (9,98)	185 (7,30)	212 (8,35)	43 (1,70)	31 (67)
150 mm (6 in.) EN 1092-1 – PN40, SO/RF	302 (13,06)	327 (12,88)	330 (13,00)	253 (9,98)	185 (7,30)	218 (8,58)	43 (1,70)	43 (95)
150 mm (6 in.) AS 2129 Tabelle „D“, SO/RF	300 (11,81)	295 (11,61)	298 (11,73)	253 (9,98)	185 (7,30)	211 (8,31)	43 (1,70)	24 (52)
150 mm (6 in.) AS 2129 Tabelle „E“, SO/RF	300 (11,81)	295 (11,61)	298 (11,73)	253 (9,98)	185 (7,30)	207 (8,15)	43 (1,70)	26 (57)
150 mm (6 in.) JIS – 10 K, SO/RF	300 (11,81)	295 (11,61)	298 (11,73)	253 (9,98)	185 (7,30)	212 (8,35)	43 (1,70)	29 (64)
150 mm (6 in.) JIS – 20 K, SO/RF	300 (11,81)	295 (11,61)	298 (11,73)	253 (9,98)	185 (7,30)	230 (9,06)	43 (1,70)	37 (82)
150 mm (6 in.) AS 4087 PN16, SO/RF	300 (11,81)	295 (11,61)	298 (11,73)	253 (9,98)	185 (7,30)	211 (8,31)	43 (1,70)	21 (46)
150 mm (6 in.) AS 4087 PN21, SO/RF	300 (11,81)	295 (11,61)	298 (11,73)	253 (9,98)	185 (7,30)	232 (9,13)	43 (1,70)	45 (98)
150 mm (6 in.) AS 4087 PN35, SO/RF	300 (11,81)	295 (11,61)	298 (11,73)	253 (9,98)	185 (7,30)	232 (9,13)	43 (1,70)	84 (186)
150 mm (6 in.) GB/T9119 PN16, SO/RF	300 (11,81)	295 (11,61)	298 (11,73)	253 (9,98)	185 (7,30)	212 (8,35)	43 (1,70)	29 (64)
150 mm (6 in.) GB/T9119 PN40, SO/RF	302 (13,06)	327 (12,88)	330 (13,00)	253 (9,98)	185 (7,30)	218 (8,58)	43 (1,70)	43 (94)

Tabelle 22. Rosemount 8750W mit geflanschtem Messrohr und Messrohr mit Dichtleiste 200 mm bis 300 mm (8 in. bis 12 in.) – Abmessungen

Nennweite, Beschreibung	Gesamtlänge			Gehäuse ∅ ABM „C“	ABM „D“	Auskleidung ∅ an Dichtleiste, AMB „J“	Hebering-Höhe ABM „K“	Gewicht des Messrohrs (kg/lbs.)
	ABM „A“ PTFE	ABM „A“ Neopren	ABM „A“ Poly					
200 mm (8 in.) ASME – 150, SO/RF	350 (13,78)	344 (13,53)	347 (13,65)	303 (11,92)	210 (8,27)	270 (10,62)	43 (1,70)	48 (105)
200 mm (8 in.) ASME – 300, SO/RF	396 (15,60)	392 (15,42)	395 (15,54)	303 (11,92)	210 (8,27)	270 (10,62)	43 (1,70)	83 (183)
200 mm (8 in.) EN 1092-1 – PN10, SO/RF	350 (13,78)	344 (13,53)	347 (13,65)	303 (11,92)	210 (8,27)	268 (10,55)	43 (1,70)	44 (97)
200 mm (8 in.) EN 1092-1 – PN16, SO/RF	350 (13,78)	344 (13,53)	347 (13,65)	303 (11,92)	210 (8,27)	268 (10,55)	43 (1,70)	43 (96)
200 mm (8 in.) EN 1092-1 – PN25, SO/RF	350 (13,78)	344 (13,53)	347 (13,65)	303 (11,92)	210 (8,27)	278 (10,94)	43 (1,70)	54 (120)
200 mm (8 in.) EN 1092-1 – PN40, SO/RF	396 (15,60)	392 (15,42)	395 (15,54)	303 (11,92)	210 (8,27)	285 (11,22)	43 (1,70)	72 (158)
200 mm (8 in.) AS 2129 Tabelle „D“, SO/RF	350 (13,78)	344 (13,53)	347 (13,65)	303 (11,92)	210 (8,27)	268 (10,55)	43 (1,70)	35 (77)
200 mm (8 in.) AS 2129 Tabelle „E“, SO/RF	350 (13,78)	344 (13,53)	347 (13,65)	303 (11,92)	210 (8,27)	264 (10,39)	43 (1,70)	39 (86)
200 mm (8 in.) JIS – 10 K, SO/RF	350 (13,78)	344 (13,53)	347 (13,65)	303 (11,92)	210 (8,27)	262 (10,32)	43 (1,70)	37 (81)
200 mm (8 in.) JIS – 20 K, SO/RF	396 (15,60)	392 (15,42)	395 (15,54)	303 (11,92)	210 (8,27)	275 (10,83)	43 (1,70)	61 (134)
200 mm (8 in.) AS 4087 PN16, SO/RF	350 (13,78)	344 (13,53)	347 (13,65)	303 (11,92)	210 (8,27)	268 (10,55)	43 (1,70)	32 (73)
200 mm (8 in.) AS 4087 PN21, SO/RF	350 (13,78)	344 (13,53)	347 (13,65)	303 (11,92)	210 (8,27)	296 (11,65)	43 (1,70)	62 (136)
200 mm (8 in.) AS 4087 PN35, SO/RF	396 (15,60)	392 (15,42)	395 (15,54)	303 (11,92)	210 (8,27)	260 (10,24)	43 (1,70)	109 (241)
200 mm (8 in.) GB/T9119 PN10, SO/RF	350 (13,78)	344 (13,53)	347 (13,65)	303 (11,92)	210 (8,27)	268 (10,55)	43 (1,70)	43 (96)
200 mm (8 in.) GB/T9119 PN16, SO/RF	350 (13,78)	344 (13,53)	347 (13,65)	303 (11,92)	210 (8,27)	268 (10,55)	43 (1,70)	43 (95)
200 mm (8 in.) GB/T9119 PN40, SO/RF	396 (15,60)	392 (15,42)	395 (15,54)	303 (11,92)	210 (8,27)	285 (11,22)	43 (1,70)	70 (154)
250 mm (10 in.) ASME – 150, SO/RF	457 (17,98)	447 (17,61)	450 (17,73)	333 (13,12)	226 (8,91)	324 (12,75)	51 (2,00)	63 (138)

Tabelle 22. Rosemount 8750W mit geflanschtem Messrohr und Messrohr mit Dichtleiste 200 mm bis 300 mm (8 in. bis 12 in.) – Abmessungen

Nennweite, Beschreibung	Gesamtlänge			Gehäuse ∅ ABM „C“	ABM „D“	Auskleidung ∅ an Dichtleiste, AMB „J“	Hebering-Höhe ABM „K“	Gewicht des Messrohrs (kg/lbs.)
	ABM „A“ PTFE	ABM „A“ Neopren	ABM „A“ Poly					
250 mm (10 in.) ASME – 300, SO/RF	454 (17,88)	447 (17,61)	450 (17,73)	333 (13,12)	226 (8,91)	324 (12,75)	51 (2,00)	112 (247)
250 mm (10 in.) EN 1092-1 – PN10, SO/RF	457 (17,98)	447 (17,61)	450 (17,73)	333 (13,12)	226 (8,91)	320 (12,60)	51 (2,00)	55 (122)
250 mm (10 in.) EN 1092-1 – PN16, SO/RF	457 (17,98)	447 (17,61)	450 (17,73)	333 (13,12)	226 (8,91)	320 (12,60)	51 (2,00)	57 (126)
250 mm (10 in.) EN 1092-1 – PN25, SO/RF	457 (17,98)	447 (17,61)	450 (17,73)	333 (13,12)	226 (8,91)	335 (13,19)	51 (2,00)	72 (158)
250 mm (10 in.) EN 1092-1 – PN40, SO/RF	454 (17,88)	447 (17,61)	450 (17,73)	333 (13,12)	226 (8,91)	345 (13,58)	51 (2,00)	100 (221)
250 mm (10 in.) AS 2129 Tabelle „D“, SO/RF	457 (17,98)	447 (17,61)	450 (17,73)	333 (13,12)	226 (8,91)	328 (12,91)	51 (2,00)	51 (112)
250 mm (10 in.) AS 2129 Tabelle „E“, SO/RF	457 (17,98)	447 (17,61)	450 (17,73)	333 (13,12)	226 (8,91)	328 (12,91)	51 (2,00)	57 (127)
250 mm (10 in.) JIS B2220 – 10 K, SO/RF	457 (17,98)	447 (17,61)	450 (17,73)	333 (13,12)	226 (8,91)	324 (12,76)	43 (1,70)	53 (118)
250 mm (10 in.) AS 4087 PN16, SO/RF	457 (17,98)	447 (17,61)	450 (17,73)	333 (13,12)	226 (8,91)	328 (12,91)	51 (2,00)	76 (168)
250 mm (10 in.) AS 4087 PN21, SO/RF	457 (17,98)	447 (17,61)	450 (17,73)	333 (13,12)	226 (8,91)	349 (13,74)	51 (2,00)	117 (258)
250 mm (10 in.) AS 4087 PN35, SO/RF	454 (17,88)	447 (17,61)	450 (17,73)	333 (13,12)	226 (8,91)	311 (12,24)	51 (2,00)	151 (333)
250 mm (10 in.) GB/T 9119 PN10, SO/RF	457 (17,98)	447 (17,61)	450 (17,73)	333 (13,12)	226 (8,91)	320 (12,60)	51 (2,00)	48 (105)
250 mm (10 in.) GB/T 9119 PN16, SO/RF	457 (17,98)	447 (17,61)	450 (17,73)	333 (13,12)	226 (8,91)	320 (12,60)	51 (2,00)	53 (117)
250 mm (10 in.) GB/T 9119 PN40, SO/RF	454 (17,88)	447 (17,61)	450 (17,73)	333 (13,12)	226 (8,91)	345 (13,58)	51 (2,00)	97 (213)
300 mm (12 in.) ASME – 150, SO/RF	506 (19,91)	497 (19,58)	500 (19,70)	384 (15,12)	252 (9,91)	381 (15,00)	51 (2,00)	108 (238)
300 mm (12 in.) ASME – 300, SO/RF	506 (19,92)	497 (19,58)	500 (19,70)	384 (15,12)	252 (9,91)	381 (15,00)	51 (2,00)	157 (346)
300 mm (12 in.) EN 1092-1 – PN10, SO/RF	506 (19,91)	497 (19,58)	500 (19,70)	384 (15,12)	252 (9,91)	370 (14,57)	51 (2,00)	85 (187)
300 mm (12 in.) EN 1092-1 – PN16, SO/RF	506 (19,91)	497 (19,58)	500 (19,70)	384 (15,12)	252 (9,91)	378 (14,88)	51 (2,00)	90 (198)
300 mm (12 in.) EN 1092-1 – PN25, SO/RF	506 (19,91)	497 (19,58)	500 (19,70)	384 (15,12)	252 (9,91)	395 (15,55)	51 (2,00)	110 (243)
300 mm (12 in.) EN 1092-1 – PN40, SO/RF	506 (19,92)	497 (19,58)	500 (19,70)	384 (15,12)	252 (9,91)	410 (16,14)	51 (2,00)	154 (340)
300 mm (12 in.) AS 2129 Tabelle „D“, SO/RF	506 (19,91)	497 (19,58)	500 (19,70)	384 (15,12)	252 (9,91)	378 (14,88)	51 (2,00)	84 (185)
300 mm (12 in.) AS 2129 Tabelle „E“, SO/RF	506 (19,91)	497 (19,58)	500 (19,70)	384 (15,12)	252 (9,91)	374 (14,72)	51 (2,00)	89 (197)
300 mm (12 in.) JIS B2220 – 10 K, SO/RF	506 (19,91)	497 (19,58)	500 (19,70)	384 (15,12)	252 (9,91)	368 (14,49)	51 (2,00)	81 (178)
300 mm (12 in.) AS 4087 PN16, SO/RF	506 (19,91)	497 (19,58)	500 (19,70)	384 (15,12)	252 (9,91)	378 (14,88)	51 (2,00)	120 (264)
300 mm (12 in.) AS 4087 PN21, SO/RF	506 (19,91)	497 (19,58)	500 (19,70)	384 (15,12)	252 (9,91)	406 (15,98)	51 (2,00)	164 (361)
300 mm (12 in.) AS 4087 PN35, SO/RF	506 (19,92)	497 (19,58)	500 (19,70)	384 (15,12)	252 (9,91)	362 (14,25)	51 (2,00)	205 (452)
300 mm (12 in.) GB/T 9119 PN10, SO/RF	506 (19,91)	497 (19,58)	500 (19,70)	384 (15,12)	252 (9,91)	370 (14,57)	51 (2,00)	84 (185)
300 mm (12 in.) GB/T 9119 PN16, SO/RF	506 (19,91)	497 (19,58)	500 (19,70)	384 (15,12)	252 (9,91)	378 (14,88)	51 (2,00)	92 (204)
300 mm (12 in.) GB/T 9119 PN40, SO/RF	506 (19,92)	497 (19,58)	500 (19,70)	384 (15,12)	252 (9,91)	410 (16,14)	51 (2,00)	156 (343)

Tabelle 23. Rosemount 8750W mit geflanschtem Messrohr und Messrohr mit Dichtleiste 350 mm bis 450 mm (14 in. bis 18 in.) – Abmessungen

Nennweite, Beschreibung	Gesamtlänge			Gehäuse ∅ ABM „C“	ABM „D“	Auskleidung ∅ an Dichtleiste, ABM „J“	Hebering-Höhe ABM „K“	Gewicht des Messrohrs (kg/lbs.)
	ABM „A“ PTFE	ABM „A“ Neopren	ABM „A“ Poly					
350 mm (14 in.) ASME – 150, SO/RF	553 (21,75)	547 (21,55)	550 (21,67)	416 (16,38)	268 (10,54)	413 (16,25)	51 (2,00)	114 (251)
350 mm (14 in.) ASME – 300, SO/RF	553 (21,75)	547 (21,55)	550 (21,67)	416 (16,38)	268 (10,54)	413 (16,25)	51 (2,00)	205 (453)
350 mm (14 in.) EN 1092-1 – PN10, SO/RF	553 (21,75)	547 (21,55)	550 (21,67)	416 (16,38)	268 (10,54)	430 (16,93)	51 (2,00)	90 (198)
350 mm (14 in.) EN 1092-1 – PN16, SO/RF	553 (21,75)	547 (21,55)	550 (21,67)	416 (16,38)	268 (10,54)	438 (17,24)	51 (2,00)	100 (221)
350 mm (14 in.) EN 1092-1 – PN25, SO/RF	553 (21,75)	547 (21,55)	550 (21,67)	416 (16,38)	268 (10,54)	450 (17,72)	51 (2,00)	135 (297)
350 mm (14 in.) EN 1092-1 – PN40, SO/RF	553 (21,75)	547 (21,55)	550 (21,67)	416 (16,38)	268 (10,54)	465 (18,31)	51 (2,00)	183 (404)
350 mm (14 in.) AS 2129 Tabelle „D“, SO/RF	553 (21,75)	547 (21,55)	550 (21,67)	416 (16,38)	268 (10,54)	438 (17,24)	51 (2,00)	82 (181)
350 mm (14 in.) AS 2129 Tabelle „E“, SO/RF	553 (21,75)	547 (21,55)	550 (21,67)	416 (16,38)	268 (10,54)	438 (17,24)	51 (2,00)	94 (207)
350 mm (14 in.) JIS B2220 – 10 K, SO/RF	553 (21,75)	547 (21,55)	550 (21,67)	416 (16,38)	268 (10,54)	413 (16,26)	51 (2,00)	77 (170)
350 mm (14 in.) AS 4087 PN16, SO/RF	553 (21,75)	547 (21,55)	550 (21,67)	416 (16,38)	268 (10,54)	438 (17,24)	51 (2,00)	167 (367)
350 mm (14 in.) AS 4087 PN21, SO/RF	553 (21,75)	547 (21,55)	550 (21,67)	416 (16,38)	268 (10,54)	459 (18,07)	51 (2,00)	186 (409)

Tabelle 23. Rosemount 8750W mit geflanschtem Messrohr und Messrohr mit Dichtleiste 350 mm bis 450 mm (14 in. bis 18 in.) – Abmessungen

Nennweite, Beschreibung	Gesamtlänge			Gehäuse ∅ ABM „C“	ABM „D“	Auskleidung ∅ an Dichtleiste, ABM „J“	Hebering-Höhe ABM „K“	Gewicht des Messrohrs (kg/lbs.)
	ABM „A“ PTFE	ABM „A“ Neopren	ABM „A“ Poly					
350 mm (14 in.) AS 4087 PN35, SO/RF	553 (21,75)	547 (21,55)	550 (21,67)	416 (16,38)	268 (10,54)	419 (16,50)	51 (2,00)	282 (622)
350 mm (14 in.) GB/T 9119 PN10, SO/RF	553 (21,75)	547 (21,55)	550 (21,67)	416 (16,38)	268 (10,54)	430 (16,93)	51 (2,00)	87 (192)
350 mm (14 in.) GB/T 9119 PN16, SO/RF	553 (21,75)	547 (21,55)	550 (21,67)	416 (16,38)	268 (10,54)	438 (17,24)	51 (2,00)	99 (219)
350 mm (14 in.) GB/T 9119 PN40, SO/RF	553 (21,75)	547 (21,55)	550 (21,67)	416 (16,38)	268 (10,54)	465 (18,31)	51 (2,00)	191 (421)
400 mm (16 in.) ASME – 150, SO/RF	602 (23,71)	597 (23,51)	600 (23,63)	467 (18,40)	293 (11,55)	470 (18,50)	80 (3,13)	157 (346)
400 mm (16 in.) ASME – 300, SO/RF	602 (23,71)	597 (23,51)	600 (23,63)	467 (18,40)	293 (11,55)	470 (18,50)	80 (3,13)	287 (632)
400 mm (16 in.) EN 1092-1 – PN10, SO/RF	602 (23,71)	597 (23,51)	600 (23,63)	467 (18,40)	293 (11,55)	482 (18,98)	80 (3,13)	123 (272)
400 mm (16 in.) EN 1092-1 – PN16, SO/RF	602 (23,71)	597 (23,51)	600 (23,63)	467 (18,40)	293 (11,55)	490 (19,28)	80 (3,13)	139 (306)
400 mm (16 in.) EN 1092-1 – PN25, SO/RF	602 (23,71)	597 (23,51)	600 (23,63)	467 (18,40)	293 (11,55)	505 (19,88)	80 (3,13)	226 (498)
400 mm (16 in.) EN 1092-1 – PN40, SO/RF	602 (23,71)	597 (23,51)	600 (23,63)	467 (18,40)	293 (11,55)	535 (21,06)	80 (3,13)	275 (606)
400 mm (16 in.) AS 2129 Tabelle „D“, SO/RF	602 (23,71)	597 (23,51)	600 (23,63)	467 (18,40)	293 (11,55)	489 (19,25)	80 (3,13)	110 (243)
400 mm (16 in.) AS 2129 Tabelle „E“, SO/RF	602 (23,71)	597 (23,51)	600 (23,63)	467 (18,40)	293 (11,55)	489 (19,25)	80 (3,13)	130 (287)
400 mm (16 in.) JIS B2220 – 10 K, SO/RF	602 (23,71)	597 (23,51)	600 (23,63)	467 (18,40)	293 (11,55)	470 (18,50)	80 (3,13)	114 (250)
400 mm (16 in.) AS 4087 PN16, SO/RF	602 (23,71)	597 (23,51)	600 (23,63)	467 (18,40)	293 (11,55)	489 (19,25)	80 (3,13)	208 (458)
400 mm (16 in.) AS 4087 PN21, SO/RF	602 (23,71)	597 (23,51)	600 (23,63)	467 (18,40)	293 (11,55)	516 (20,31)	80 (3,13)	273 (603)
400 mm (16 in.) AS 4087 PN35, SO/RF	602 (23,71)	597 (23,51)	600 (23,63)	467 (18,40)	293 (11,55)	483 (19,02)	80 (3,13)	364 (804)
400 mm (16 in.) GB/T 9119 PN10, SO/RF	602 (23,71)	597 (23,51)	600 (23,63)	467 (18,40)	293 (11,55)	482 (18,98)	80 (3,13)	109 (241)
400 mm (16 in.) GB/T 9119 PN16, SO/RF	602 (23,71)	597 (23,51)	600 (23,63)	467 (18,40)	293 (11,55)	490 (19,28)	80 (3,13)	137 (303)
400 mm (16 in.) GB/T 9119 PN40, SO/RF	602 (23,71)	597 (23,51)	600 (23,63)	467 (18,40)	293 (11,55)	535 (21,06)	80 (3,13)	289 (636)
450 mm (18 in.) ASME – 150, SO/RF	596 (23,46)	597 (23,51)	594 (23,38)	519 (20,42)	319 (12,57)	533 (21,00)	80 (3,13)	200 (440)
450 mm (18 in.) ASME – 300, SO/RF	596 (23,46)	597 (23,51)	594 (23,38)	519 (20,42)	319 (12,57)	533 (21,00)	80 (3,13)	385 (849)
450 mm (18 in.) EN 1092-1 – PN10, SO/RF	596 (23,46)	597 (23,51)	594 (23,38)	519 (20,42)	319 (12,57)	532 (20,94)	80 (3,13)	168 (370)
450 mm (18 in.) EN 1092-1 – PN16, SO/RF	596 (23,46)	597 (23,51)	594 (23,38)	519 (20,42)	319 (12,57)	550 (21,65)	80 (3,13)	192 (423)
450 mm (18 in.) EN 1092-1 – PN25, SO/RF	596 (23,46)	597 (23,51)	594 (23,38)	519 (20,42)	319 (12,57)	555 (21,85)	80 (3,13)	312 (686)
450 mm (18 in.) EN 1092-1 – PN40, SO/RF	596 (23,46)	597 (23,51)	594 (23,38)	519 (20,42)	319 (12,57)	560 (22,05)	80 (3,13)	345 (759)
450 mm (18 in.) AS 2129 Tabelle „D“, SO/RF	596 (23,46)	597 (23,51)	594 (23,38)	519 (20,42)	319 (12,57)	532 (20,94)	80 (3,13)	156 (345)
450 mm (18 in.) AS 2129 Tabelle „E“, SO/RF	596 (23,46)	597 (23,51)	594 (23,38)	519 (20,42)	319 (12,57)	552 (21,73)	80 (3,13)	183 (403)
450 mm (18 in.) JIS B2220 – 10 K, SO/RF	596 (23,46)	597 (23,51)	594 (23,38)	519 (20,42)	319 (12,57)	530 (20,87)	80 (3,13)	164 (362)
450 mm (18 in.) JIS B2220 – 20 K, SO/RF	596 (23,46)	597 (23,51)	594 (23,38)	519 (20,42)	319 (12,57)	560 (22,05)	80 (3,13)	314 (693)
450 mm (18 in.) AS 4087 PN16, SO/RF	596 (23,46)	597 (23,51)	594 (23,38)	519 (20,42)	319 (12,57)	552 (21,73)	80 (3,13)	141 (312)
450 mm (18 in.) AS 4087 PN21, SO/RF	596 (23,46)	597 (23,51)	594 (23,38)	519 (20,42)	319 (12,57)	571 (22,48)	80 (3,13)	200 (442)
450 mm (18 in.) AS 4087 PN35, SO/RF	596 (23,46)	597 (23,51)	594 (23,38)	519 (20,42)	319 (12,57)	533 (20,98)	80 (3,13)	390 (859)
450 mm (18 in.) GB/T9119 PN10, SO/RF	596 (23,46)	597 (23,51)	594 (23,38)	519 (20,42)	319 (12,57)	532 (20,94)	80 (3,13)	168 (370)
450 mm (18 in.) GB/T9119 PN16, SO/RF	596 (23,46)	597 (23,51)	594 (23,38)	519 (20,42)	319 (12,57)	550 (21,65)	80 (3,13)	192 (423)
450 mm (18 in.) GB/T9119 PN40, SO/RF	596 (23,46)	597 (23,51)	594 (23,38)	519 (20,42)	319 (12,57)	560 (22,05)	80 (3,13)	355 (782)

Tabelle 24. Rosemount 8750W mit geflanschtem Messrohr und Messrohr mit Dichtleiste 500 mm bis 900 mm (20 in. bis 36 in.) – Abmessungen

Nennweite, Beschreibung	Gesamtlänge			Gehäuse ∅ ABM „C“	ABM „D“	Auskleidung ∅ an Dichtleiste, ABM „J“	Hebering-Höhe ABM „K“	Gewicht des Messrohrs (kg/lbs.)
	ABM „A“ PTFE	ABM „A“ Neopren	ABM „A“ Poly					
500 mm (20 in.) ASME – 150, SO/RF	596 (23,46)	597 (23,51)	594 (23,38)	570 (22,44)	345 (13,58)	584 (23,00)	80 (3,13)	247 (544)
500 mm (20 in.) ASME – 300, SO/RF	596 (23,46)	597 (23,51)	594 (23,38)	570 (22,44)	345 (13,58)	584 (23,00)	80 (3,13)	466 (1027)
500 mm (20 in.) EN 1092-1 – PN10, SO/RF	596 (23,46)	597 (23,51)	594 (23,38)	570 (22,44)	345 (13,58)	585 (23,03)	80 (3,13)	204 (448)
500 mm (20 in.) EN 1092-1 – PN16, SO/RF	596 (23,46)	597 (23,51)	594 (23,38)	570 (22,44)	345 (13,58)	610 (24,02)	80 (3,13)	212 (542)
500 mm (20 in.) EN 1092-1 – PN25, SO/RF	596 (23,46)	597 (23,51)	594 (23,38)	570 (22,44)	345 (13,58)	615 (24,21)	80 (3,13)	378 (832)

Tabelle 24. Rosemount 8750W mit geflanschtem Messrohr und Messrohr mit Dichtleiste 500 mm bis 900 mm (20 in. bis 36 in.) – Abmessungen

Nennweite, Beschreibung	Gesamtlänge			Gehäuse ∅ ABM „C“	ABM „D“	Auskleidung ∅ an Dichtleiste, ABM „J“	Hebering-Höhe ABM „K“	Gewicht des Messrohrs (kg/lbs.)
	ABM „A“ PTFE	ABM „A“ Neopren	ABM „A“ Poly					
500 mm (20 in.) EN 1092-1 – PN40, SO/RF	596 (23,46)	597 (23,51)	594 (23,38)	570 (22,44)	345 (13,58)	615 (24,21)	80 (3,13)	414 (913)
500 mm (20 in.) AS 2129 Tabelle „D“, SO/RF	596 (23,46)	597 (23,51)	594 (23,38)	570 (22,44)	345 (13,58)	609 (23,98)	80 (3,13)	203 (446)
500 mm (20 in.) AS 2129 Tabelle „E“, SO/RF	596 (23,46)	597 (23,51)	594 (23,38)	570 (22,44)	345 (13,58)	609 (23,98)	80 (3,13)	228 (503)
500 mm (20 in.) JIS B2220 – 10 K, SO/RF	596 (23,46)	597 (23,51)	594 (23,38)	570 (22,44)	345 (13,58)	585 (23,03)	80 (3,13)	195 (428)
500 mm (20 in.) JIS B2220 – 20 K, SO/RF	596 (23,46)	597 (23,51)	594 (23,38)	570 (22,44)	345 (13,58)	615 (24,21)	80 (3,13)	372 (819)
500 mm (20 in.) AS 4087 PN16, SO/RF	596 (23,46)	597 (23,51)	594 (23,38)	570 (22,44)	345 (13,58)	609 (23,98)	80 (3,13)	195 (428)
500 mm (20 in.) AS 4087 PN21, SO/RF	596 (23,46)	597 (23,51)	594 (23,38)	570 (22,44)	345 (13,58)	634 (24,96)	80 (3,13)	274 (602)
500 mm (20 in.) AS 4087 PN35, SO/RF	596 (23,46)	597 (23,51)	594 (23,38)	570 (22,44)	345 (13,58)	587 (23,50)	80 (3,13)	442 (974)
500 mm (20 in.) GB/T9119 PN10, SO/RF	596 (23,46)	597 (23,51)	594 (23,38)	570 (22,44)	345 (13,58)	585 (23,03)	80 (3,13)	202 (445)
500 mm (20 in.) GB/T9119 PN16, SO/RF	596 (23,46)	597 (23,51)	594 (23,38)	570 (22,44)	345 (13,58)	610 (24,02)	80 (3,13)	252 (555)
500 mm (20 in.) GB/T9119 PN40, SO/RF	596 (23,46)	597 (23,51)	594 (23,38)	570 (22,44)	345 (13,58)	615 (24,21)	80 (3,13)	444 (978)
600 mm (24 in.) ASME – 150, SO/RF	596 (23,46)	597 (23,51)	600 (23,63)	673 (26,50)	396 (15,61)	692 (27,25)	80 (3,13)	287 (634)
600 mm (24 in.) ASME – 300, SO/RF	596 (23,46)	597 (23,51)	600 (23,63)	673 (26,50)	396 (15,61)	692 (27,25)	80 (3,13)	606 (1335)
600 mm (24 in.) EN 1092-1 – PN10, SO/RF	596 (23,46)	597 (23,51)	600 (23,63)	673 (26,50)	396 (15,61)	685 (26,97)	80 (3,13)	211 (466)
600 mm (24 in.) EN 1092-1 – PN16, SO/RF	596 (23,46)	597 (23,51)	600 (23,63)	673 (26,50)	396 (15,61)	725 (28,54)	80 (3,13)	302 (665)
600 mm (24 in.) EN 1092-1 – PN25, SO/RF	596 (23,46)	597 (23,51)	600 (23,63)	673 (26,50)	396 (15,61)	720 (28,35)	80 (3,13)	426 (938)
600 mm (24 in.) EN 1092-1 – PN40, SO/RF	596 (23,46)	597 (23,51)	600 (23,63)	673 (26,50)	396 (15,61)	735 (28,94)	80 (3,13)	528 (1207)
600 mm (24 in.) AS 2129 Tabelle „D“, SO/RF	596 (23,46)	597 (23,51)	600 (23,63)	673 (26,50)	396 (15,61)	720 (28,35)	80 (3,13)	227 (501)
600 mm (24 in.) AS 2129 Tabelle „E“, SO/RF	596 (23,46)	597 (23,51)	600 (23,63)	673 (26,50)	396 (15,61)	717 (28,23)	80 (3,13)	283 (625)
600 mm (24 in.) JIS B2220 – 10 K, SO/RF	596 (23,46)	597 (23,51)	600 (23,63)	673 (26,50)	396 (15,61)	690 (27,17)	80 (3,13)	204 (451)
600 mm (24 in.) AS 4087 PN16, SO/RF	596 (23,46)	597 (23,51)	600 (23,63)	673 (26,50)	396 (15,61)	720 (28,35)	80 (3,13)	514 (1133)
600 mm (24 in.) AS 4087 PN21, SO/RF	596 (23,46)	597 (23,51)	600 (23,63)	673 (26,50)	396 (15,61)	739 (29,09)	80 (3,13)	728 (1605)
600 mm (24 in.) AS 4087 PN35, SO/RF	596 (23,46)	597 (23,51)	600 (23,63)	673 (26,50)	396 (15,61)	699 (27,52)	80 (3,13)	806 (1777)
600 mm (24 in.) GB/T 9119 PN10, SO/RF	596 (23,46)	597 (23,51)	600 (23,63)	673 (26,50)	396 (15,61)	685 (26,97)	80 (3,13)	221 (486)
600 mm (24 in.) GB/T 9119 PN16, SO/RF	596 (23,46)	597 (23,51)	600 (23,63)	673 (26,50)	396 (15,61)	725 (28,54)	80 (3,13)	304 (669)
600 mm (24 in.) GB/T 9119 PN40, SO/RF	596 (23,46)	597 (23,51)	600 (23,63)	673 (26,50)	396 (15,61)	735 (28,94)	80 (3,13)	581 (1282)
750 mm (30 in.) AS 2129 Tabelle „D“, SO/RF	745 (29,34)	747 (29,39)	743 (29,26)	838 (33,00)	416 (16,38)	888 (34,96)	80 (3,13)	421 (929)
750 mm (30 in.) AS 2129 Tabelle „E“, SO/RF	745 (29,34)	747 (29,39)	743 (29,26)	838 (33,00)	416 (16,38)	857 (33,75)	80 (3,13)	480 (1059)
750 mm (30 in.) AS 4087 PN16, SO/RF	745 (29,34)	747 (29,39)	743 (29,26)	838 (33,00)	416 (16,38)	888 (34,96)	80 (3,13)	442 (975)
750 mm (30 in.) AS 4087 PN21, SO/RF	745 (29,34)	747 (29,39)	743 (29,26)	838 (33,00)	416 (16,38)	898 (33,35)	80 (3,13)	430 (948)
750 mm (30 in.) AS 4087 PN35, SO/RF	745 (29,34)	747 (29,39)	743 (29,26)	838 (33,00)	416 (16,38)	898 (33,35)	80 (3,13)	950 (2096)
750 mm (30 in.) JIS B2220 – 10 K, SO/RF	745 (29,34)	747 (29,39)	743 (29,26)	838 (33,00)	416 (16,38)	855 (33,66)	80 (3,13)	392 (862)
900 mm (36 in.) AS 2129 Tabelle „D“, SO/RF	895 (35,25)	897 (35,30)	893 (35,17)	991 (39,00)	555 (21,86)	1050 (41,34)	80 (3,13)	633 (1396)
900 mm (36 in.) AS 2129 Tabelle „E“, SO/RF	895 (35,25)	897 (35,30)	893 (35,17)	991 (39,00)	555 (21,86)	1050 (41,34)	80 (3,13)	747 (1648)
900 mm (36 in.) AS 4087 PN16, SO/RF	895 (35,25)	897 (35,30)	893 (35,17)	991 (39,00)	555 (21,86)	1050 (41,34)	80 (3,13)	714 (1574)
900 mm (36 in.) AS 4087 PN21, SO/RF	895 (35,25)	897 (35,30)	893 (35,17)	991 (39,00)	555 (21,86)	1060 (41,73)	80 (3,13)	997 (2197)
900 mm (36 in.) AS 4087 PN35, SO/RF	895 (35,25)	897 (35,30)	893 (35,17)	991 (39,00)	555 (21,86)	1030 (40,55)	80 (3,13)	1421 (3133)
900 mm (36 in.) GB/T9119 PN10, SO/RF	895 (35,25)	897 (35,30)	893 (35,17)	991 (39,00)	555 (21,86)	1005 (39,57)	80 (3,13)	549 (1209)
900 mm (36 in.) GB/T9119 PN16, SO/RF	895 (35,25)	897 (35,30)	893 (35,17)	991 (39,00)	555 (21,86)	1000 (39,37)	80 (3,13)	649 (1429)
900 mm (36 in.) EN 1092-1 – PN10, SO/RF	895 (35,25)	897 (35,30)	893 (35,17)	991 (39,00)	555 (21,86)	1005 (39,57)	80 (3,13)	619 (1364)
900 mm (36 in.) EN 1092-1 – PN16, SO/RF	895 (35,25)	897 (35,30)	893 (35,17)	991 (39,00)	555 (21,86)	1000 (39,37)	80 (3,13)	780 (1719)
900 mm (36 in.) JIS B2220 – 10 K, SO/RF	895 (35,25)	897 (35,30)	893 (35,17)	991 (39,00)	555 (21,86)	1005 (39,57)	80 (3,13)	543 (1194)

Tabelle 25. Rosemount 8750W mit geflanschtem Messrohr und Messrohr mit Dichtleiste 1000 mm bis 1200 mm (40 in. bis 48 in.) – Abmessungen

Nennweite, Beschreibung	Gesamtlänge			Gehäuse ∅ ABM „C“	ABM „D“	Auskleidung ∅ an Dichtleiste, ABM „J“	Hebering-Höhe ABM „K“	Gewicht des Messrohrs (kg/lbs.)
	ABM „A“ PTFE	ABM „A“ Neopren	ABM „A“ Poly					
1000 mm (40 in.) EN 1092-1 – PN10, SO/RF	–	1001 (39,40)	–	1201 (47,27)	657 (25,86)	1110 (43,70)	86 (3,38)	655 (1444)
1000 mm (40 in.) EN 1092-1 – PN16, SO/RF	–	1001 (39,40)	–	1201 (47,27)	657 (25,86)	1115 (43,90)	86 (3,38)	707 (1559)
1000 mm (40 in.) AS 2129 Tabelle „D“, SO/RF	–	1001 (39,40)	–	1201 (47,27)	657 (25,86)	1133 (44,61)	86 (3,38)	678 (1494)
1000 mm (40 in.) AS 2129 Tabelle „E“, SO/RF	–	1001 (39,40)	–	1201 (47,27)	657 (25,86)	1130 (44,49)	86 (3,38)	819 (1806)
1000 mm (40 in.) AS 4087 PN16, SO/RF	–	1001 (39,40)	–	1201 (47,27)	657 (25,86)	1133 (44,61)	86 (3,38)	987 (2175)
1000 mm (40 in.) AS 4087 PN21, SO/RF	–	1001 (39,40)	–	1201 (47,27)	657 (25,86)	149 (45,24)	86 (3,38)	1118 (2464)
1000 mm (40 in.) GB/T9119 PN10, SO/RF	–	1001 (39,40)	–	1201 (47,27)	657 (25,86)	1110 (43,70)	86 (3,38)	715 (1576)
1000 mm (40 in.) GB/T9119 PN16, SO/RF	–	1001 (39,40)	–	1201 (47,27)	657 (25,86)	1115 (43,90)	86 (3,38)	787 (1735)
1200 mm (48 in.) EN 1092-1 – PN10, SO/RF	–	1199 (47,20)	–	1404 (55,27)	758 (29,86)	1330 (52,36)	86 (3,38)	884 (1949)
1200 mm (48 in.) AS 2129 Tabelle „D“, SO/RF	–	1199 (47,20)	–	1404 (55,27)	758 (29,86)	1368 (53,86)	86 (3,38)	938 (2068)
1200 mm (48 in.) AS 2129 Tabelle „E“, SO/RF	–	1199 (47,20)	–	1404 (55,27)	758 (29,86)	1365 (53,74)	86 (3,38)	1216 (2680)
1200 mm (48 in.) AS 4087 PN16, SO/RF	–	1199 (47,20)	–	1404 (55,27)	758 (29,86)	1368 (53,86)	86 (3,38)	1226 (2703)
1200 mm (48 in.) AS 4087 PN21, SO/RF	–	1199 (47,20)	–	1404 (55,27)	758 (29,86)	1385 (54,53)	86 (3,38)	1430 (3152)
1200 mm (48 in.) GB/T9119 PN10, SO/RF	–	1199 (47,20)	–	1404 (55,27)	758 (29,86)	1330 (52,36)	86 (3,38)	944 (2081)
1200 mm (48 in.) GB/T9119 PN16, SO/RF	–	1199 (47,20)	–	1404 (55,27)	758 (29,86)	1330 (52,36)	86 (3,38)	1284 (2832)

Abbildung 13. Rosemount 8750W Messrohr mit flacher Dichtleiste 750 mm bis 1200 mm (30 in. bis 48 in.)

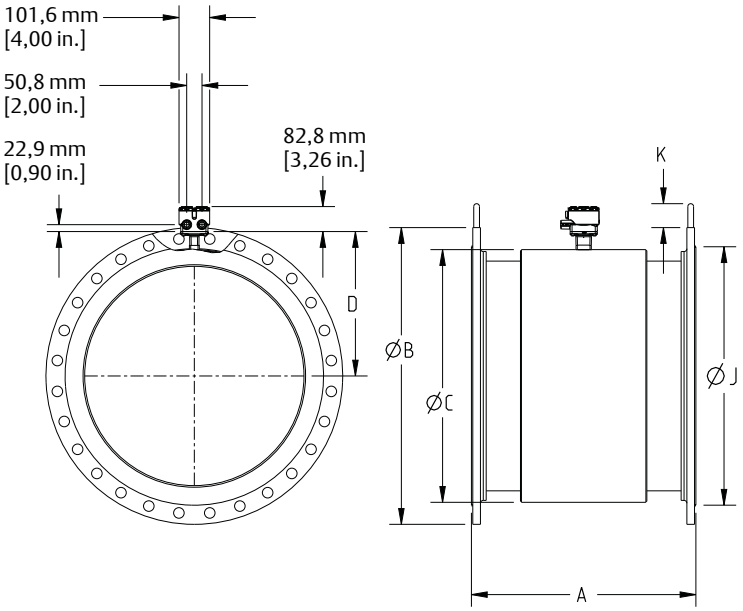

Tabelle 26. Rosemount 8750W Messrohr mit flacher Dichtleiste 750 mm bis 1200 mm (30 in. bis 48 in.) – Abmessungen

Nennweite, Beschreibung	Gesamtlänge			Gehäuse ∅ ABM „C“	ABM „D“	Auskleidung ∅ an Dichtleiste, Abmessung „J“			Hebering-Höhe ABM „K“	Gewicht des Messrohrs (kg/lbs.)
	ABM „A“ PTFE	ABM „A“ Neopren	ABM „A“ Poly			ABM „J“ PTFE	ABM „J“ Neopren	ABM „J“ Poly		
750 mm (30 in.) AWWA CLASS D, SO/FF	745 (29,34)	747 (29,39)	743 (29,26)	838 (33,00)	416 (16,38)	857 (33,75)	984 (38,75)	857 (33,75)	80 (3,13)	358 (789)
750 mm (30 in.) AWWA CLASS E, SO/FF	745 (29,34)	747 (29,39)	743 (29,26)	838 (33,00)	416 (16,38)	857 (33,75)	984 (38,75)	857 (33,75)	80 (3,13)	548 (1205)
750 mm (30 in.) AWWA CLASS F, SO/FF	745 (29,34)	747 (29,39)	743 (29,26)	838 (33,00)	416 (16,38)	857 (33,75)	1092 (43,00)	857 (33,75)	80 (3,13)	816 (1795)
900 mm (36 in.) AWWA C207 CLASS E, SO/FF	895 (35,25)	897 (35,30)	893 (35,17)	991 (39,00)	555 (21,86)	1022 (40,25)	1168 (46,00)	1022 (40,25)	80 (3,13)	867 (1911)
900 mm (36 in.) AWWA C207 CLASS F, SO/FF	895 (35,25)	897 (35,30)	893 (35,17)	991 (39,00)	555 (21,86)	1022 (40,25)	1270 (50,00)	1022 (40,25)	80 (3,13)	1202 (2651)
1000 mm (40 in.) AWWA CLASS D, SO/FF	–	1001 (39,40)	–	1201 (47,27)	657 (25,86)	–	1289 (50,75)	–	86 (3,38)	651 (1435)
1000 mm (40 in.) AWWA CLASS E, SO/FF	–	1001 (39,40)	–	1201 (47,27)	657 (25,86)	–	1289 (50,75)	–	86 (3,38)	1118 (2464)
1050 mm (42 in.) AWWA CLASS D, SO/FF	–	1067 (42,00)	–	1251 (49,27)	682 (26,86)	–	1346 (53,00)	–	86 (3,38)	703 (1550)
1050 mm (42 in.) AWWA CLASS E, SO/FF	–	1067 (42,00)	–	1251 (49,27)	682 (26,86)	–	1346 (53,00)	–	86 (3,38)	1089 (2400)
1200 mm (48 in.) AWWA CLASS D, SO/FF	–	1199 (47,20)	–	1404 (55,27)	758 (29,86)	–	1511 (59,50)	–	86 (3,38)	848 (1892)
1200 mm (48 in.) AWWA CLASS E, SO/FF	–	1199 (47,20)	–	1404 (55,27)	758 (29,86)	–	1511 (59,50)	–	86 (3,38)	1430 (3152)

Abbildung 14. Rosemount 8750W mit geflanschtem Messrohr DN 15 mm bis 1200 mm (1/2 in. bis 48 in.), Erdungsringe

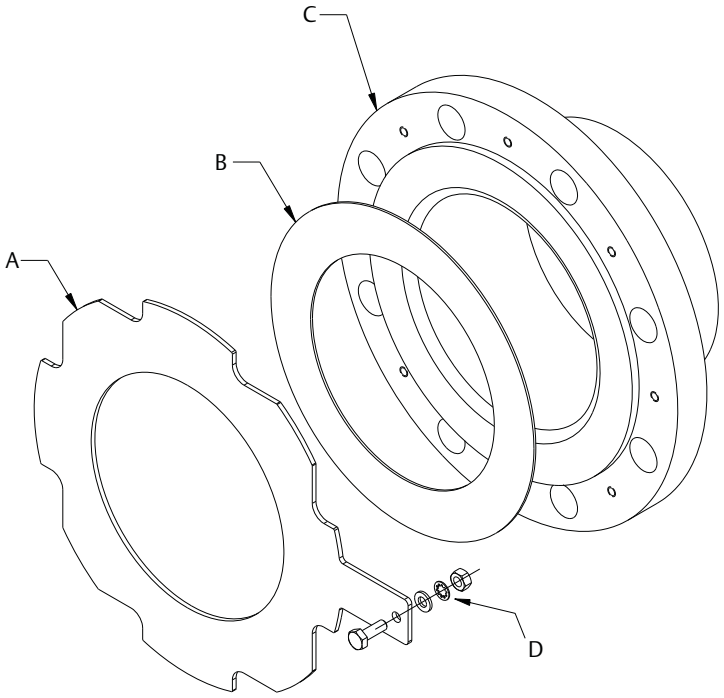

A. Erdungsring
B. Vom Kunden beigestellte Dichtung
C. Messrohr
D. Erdungsband-Befestigungselemente

Tabelle 27. Rosemount 8750W mit geflanschtem Messrohr DN 15 mm bis 1200 mm (1/2 in. bis 48 in.), Erdungsringe – Abmessungen

Nennweite	Stärke einzelner Erdungsring		Stärke doppelter Erdungsring	
	MIN.	MAX.	MIN.	MAX.
15 mm (0,5 in.)	1,5 (0,059)	–	3 (0,12)	–
25 mm (1 in.)	1,5 (0,059)	–	3 (0,12)	–
40 mm (1,5 in.)	1,5 (0,059)	–	3 (0,12)	–
50 mm (2 in.)	1,5 (0,059)	–	3 (0,12)	–
65 mm (2,5 in.)	1,5 (0,059)	–	3 (0,12)	–
80 mm (3 in.)	1,5 (0,059)	–	3 (0,12)	–
100 mm (4 in.)	1,5 (0,059)	–	3 (0,12)	–
125 mm (5 in.)	1,5 (0,059)	3 (0,12)	3 (0,12)	6,1 (0,24)
150 mm (6 in.)	1,5 (0,059)	–	3 (0,12)	–
200 mm (8 in.)	1,5 (0,059)	–	3 (0,12)	–
250 mm (10 in.)	1,5 (0,059)	–	3 (0,12)	–
300 mm (12 in.)	1,5 (0,059)	3 (0,12)	3 (0,12)	6,1 (0,24)
350 mm (14 in.)	3 (0,12)	6,4 (0,25)	6,1 (0,24)	12,7 (0,5)
400 mm (16 in.)	3 (0,12)	6,4 (0,25)	6,1 (0,24)	12,7 (0,5)
450 mm (18 in.)	3 (0,12)	6,4 (0,25)	6,1 (0,24)	12,7 (0,5)
500 mm (20 in.)	3 (0,12)	6,4 (0,25)	6,1 (0,24)	12,7 (0,5)
600 mm (24 in.)	4,7 (0,187)	6,4 (0,25)	9,5 (0,374)	12,7 (0,5)
750 mm (30 in.)	4,7 (0,187)	6,4 (0,25)	9,5 (0,374)	12,7 (0,5)
900 mm (36 in.)	4,7 (0,187)	6,4 (0,25)	9,5 (0,374)	12,7 (0,5)
1000 mm (40 in.)	6,4 (0,25)	–	12,7 (0,5)	–
1050 mm (42 in.)	6,4 (0,25)	–	12,7 (0,5)	–
1200 mm (48 in.)	6,4 (0,25)	–	12,7 (0,5)	–

Abbildung 15. Rosemount 8750W mit Messrohr in Sandwichbauweise 40 mm bis 200 mm (1 1/2 in. to 8-in.)

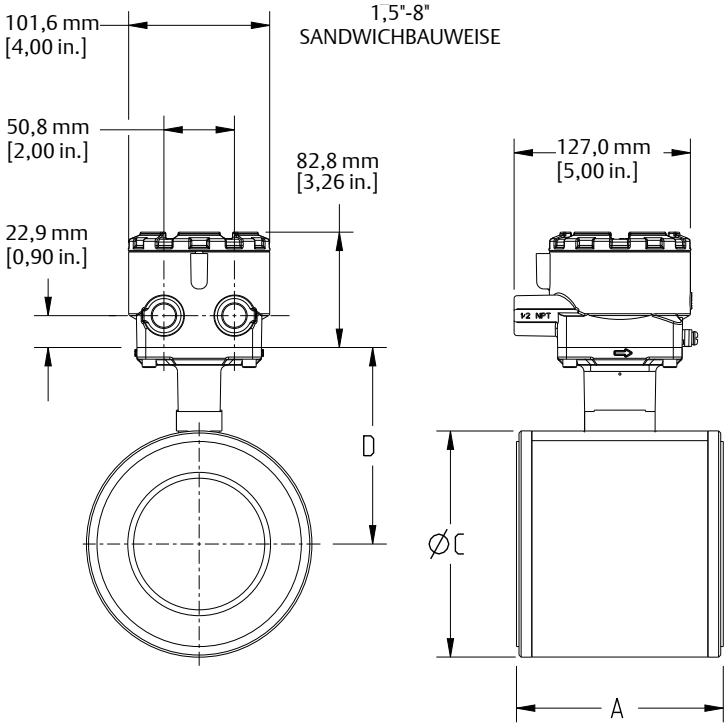

Tabelle 28. Rosemount 8750W mit Messrohr in Sandwichbauweise 40 mm bis 200 mm (1 1/2 in. bis 8 in.) – Anmessungen (in.)

Nennweite, Beschreibung	Gesamtlänge	Gehäuse ∅ ABM „C“	Adapter		Auskleidung ∅ an Dichtleiste, ABM „J“	Gewicht des Messrohrs (kg/lbs.)
	ABM „A“ PTFE		Art A	Art B		
40 mm (1,5 in.) SANDWICH BIS ZU ANSI – 300#/DIN PN40	73 (2,88)	84 (3,29)	93 (3,67)	102 (4,00)	61 (2,42)	2 (5)
50 mm (2 in.) SANDWICH BIS ZU ANSI – 300#/DIN PN40	84 (3,32)	100 (3,92)	99 (3,89)	110 (4,32)	77 (3,05)	3 (7)
80 mm (3 in.) SANDWICH BIS ZU ANSI – 300#/DIN PN40	122 (4,82)	131 (5,17)	115 (4,51)	126 (4,95)	112 (4,41)	6 (13)
100 mm (4 in.) SANDWICH BIS ZU ANSI – 300#/DIN PN40	153 (6,03)	162 (6,39)	130 (5,12)	141 (5,56)	147 (5,80)	10 (22)
150 mm (6 in.) SANDWICH BIS ZU ANSI – 300#/DIN PN40	180 (7,08)	218 (8,57)	158 (6,22)	169 (6,65)	200 (7,86)	16 (35)
200 mm (8 in.) SANDWICH BIS ZU ANSI – 300#/DIN PN40	230 (9,06)	270 (10,63)	184 (7,25)	195 (7,68)	250 (9,86)	27 (60)

Deutschland
Emerson Process Management
GmbH & Co. OHG
Argelsrieder Feld 3
82234 Weßling
Deutschland
T+49 (0) 8153 939 - 0
F+49 (0) 8153 939 - 172
www.emersonprocess.de

Schweiz
Emerson Process Management AG
Blegistrasse 21
6341 Baar-Walterswil
Schweiz
T+41 (0) 41 768 6111
F+41 (0) 41 761 8740
www.emersonprocess.ch

Österreich
Emerson Process Management AG
Industriezentrum NÖ Süd
Straße 2a, Objekt M29
2351 Wr. Neudorf
Österreich
T+43 (0) 2236-607
F+43 (0) 2236-607 44
www.emersonprocess.at

Das Emerson Logo ist eine Marke und Dienstleistungsmarke der Emerson Electric Co.
AMS und ProLink sind eingetragene Marken von Emerson Process Management.
Rosemount und das Rosemount Logo sind eingetragene Marken von Rosemount Inc.
SMART Meter Verification ist eine Marke von Rosemount Inc.
HART ist eine eingetragene Marke der FieldComm Group.
Alle anderen Marken sind Eigentum ihres jeweiligen Inhabers.
© 2015 Rosemount Inc. Alle Rechte vorbehalten.

ROSEMOUNT

EMERSON.
Process Management